**ИНФОРМАЦИЯ ЗА ПРОДУКТА**

# MAXTECH

## UAD 125x32-Ø12 HL44 natural/3004

EAN 4031582322767



Изображението може да се различава от оригиналния продукт

### ИЗПЪЛНЕНИЕ

| | |
|---|---|
| Производителност на ролката | ●●●○○ |
| Шум от движение | ●●●○○ |
| Привличане | ●●●●○ |
| Устойчив на корозия | ●●●●● |

### ОСНОВНИ АТРИБУТИ

| | |
|---|---|
| Име на продукта | Maxtech |
| Тип | Колело |
| Стандартен | EN12532 - Транспортно оборудване |
| Товароносимост при 4 км/ч | 200 kg |
| Електропроводим | Не |
| Неръждаемост | Да |
| Статичен Товароносимост | 400 kg |
| Температурен диапазон (минимален) | -25 °C |
| Температурен диапазон (максимален) | 80 °C |
| Общо тегло | 0.31 kg |

### КОЛЕЛО

| | |
|---|---|
| Материал на тялото | Полиамид |
| Материал на реазбата | Полиуретан, екструдирано |
| Лагер | Ролков лагер, Неръждаемост |
| Цвят на Колело | Естествено бяло |
| Диаметър | 125 mm |
| Ширина на Резба | 32 mm |
| Диаметър на отворите Ос | 12 mm |
| Дължина на центъра | 44 mm |
| Ширина на тялото | 32 mm |
| Твърдост на Резба (A) | 92 Бръснач A |
| Твърдост на Резба (D) | 42 Бръснач D |

© Copyright 2026 TENTE International GmbH

# MAXTECH

## UAD 125x32-Ø12 HL44 natural/3004

EAN 4031582322767

Номер на поръчката 00034191

**Чертежи на продукта**

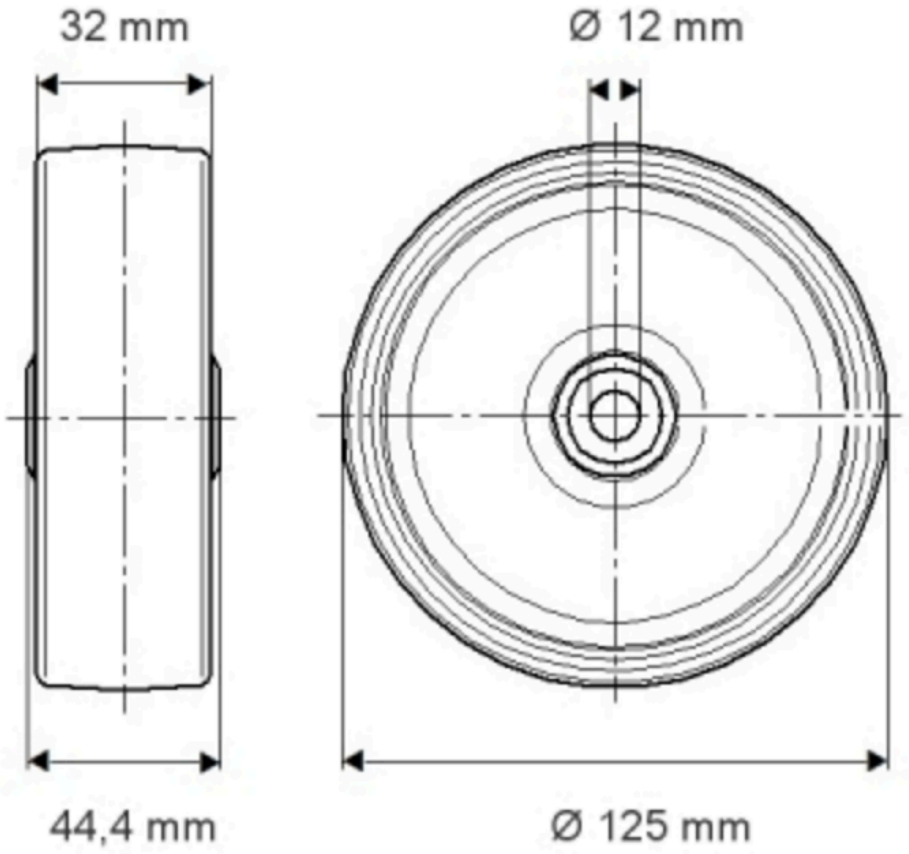


© Copyright 2026 TENTE International GmbH