INFORMACIJE O PROIZVODU

LINEA

5947UAC100R05-28 RAL9002

EAN 4031582352764



Slika se može razlikovati od originalnog proizvoda

PERFORMANSE

Performanse kotrljanja	●●●●●
Buka u pokretu	●●●○○
Ishrana	●●●●○
otpornost na rdju	●●●●○

OSNOVNI ATRIBUTI

Naziv proizvoda	Linea
Tip	Okreni Tocak sa potpuna kocnica
Standard	EN12530 - Kastori uređaja
Nosivost na 3 km/h	120 kg
Električni provod	no
nerdjajuci	yes
Statički Nosivost	240 kg
Temperaturni opseg (Minimalno)	-10 °C
Opseg temperature (maksimalni)	40 °C
Sveukupna visina	120 mm
Ukupna širina	82 mm
Ukupna težina	0.93 kg

KUCISTE

Materijal kućišta	poliamid
oblik viljuska	kuciste za dva Tocak
okretni lezaj	precizini kuglicni lezaj
Boja	Siva bela (RAL9002)
ofset	32 mm
okretni radijus	108 mm
Otpor okretanju	216 mm
Prečnik kupole	52 mm

TOCAK

Materijal za telo	poliamid
materijal omotaca	Poliuretan, liveno
Nošenje	precizini kuglicni lezaj, nerdjajuci
stitnici omotaca	Sa threadguard
Prečnik	100 mm
Širina omotac	20 mm
Teškoća gazećeg omotac (A)	92 Šor A

PRILAGOĐAVANJE

Tip uklapanja	stablo, okrugla
Prečnik sraf	28 mm
Dužina sraf	40 mm

Deutscher dizajner Club

Interzum nagrada

IF nagrada za Dizajn

© Copyright 2026 TENTE International GmbH

LINEA

5947UAC100R05-28 RAL9002

EAN 4031582352764

BETTER MOBILITY. BETTER LIFE.

Crteži proizvoda

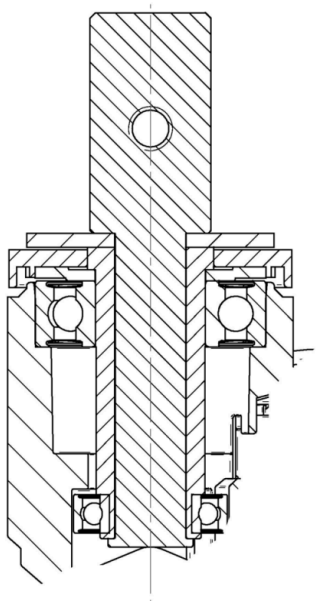

Deutscher dizajner Club

Interzum nagrada

IF nagrada za Dizajn

© Copyright 2026 TENTE International GmbH