INFORMACE O PRODUKTU

# DURATECH

## TOP 085x70-Ø20 HL70

EAN 4031582331189



Obrázek se může lišit od původního produktu

### KOLO

| | |
|---|---|
| Materiál středu | Polyamid, těžký |
| Materiál běhounu | Identické s tělem Kolo |
| Ložisko | Přesné kuličkové ložisko |
| Barva Kola | Přírodní bílá |
| Ochranná krytka | Bez pouzdra |
| Průměr | 85 mm |
| Šířka Běhoun | 70 mm |
| Průměr otvoru pro Šroub | 20 mm |
| Délka náboje | 70 mm |
| Šířka středu kola | 70 mm |
| Tvrdost Běhoun (D) | 75 Shore D |
| Typ ložiska | 6204 |

### VÝKON

| | |
|---|---|
| Valivý odpor | ●●●●● |
| Hlučnost | ●●○○○ |
| Opotřebení | ●●●●● |
| Odolné vůči korozi | ●●●○○ |

### ZÁKLADNÍ ATRIBUTY

| | |
|---|---|
| Název produktu | Duratech |
| Typ | Kolo |
| Norma | EN12533 – Heavy duty kolečka |
| Nosnost 4 km/h | 750 kg |
| Nosnost 6 km/h | 600 kg |
| Elektrické vodivé | Ne |
| Nerezové | Ne |
| Statická Nosnost | 1500 kg |
| Rozsah teploty (minimální) | -40 °C |
| Teplotní rozsah (maximální) | 80 °C |
| Celková hmotnost | 0,54 kg |

© Copyright 2026 TENTE International GmbH

# DURATECH

## TOP 085x70-Ø20 HL70

EAN 4031582331189

Objednací číslo 00832612

**Výkresy produktu**

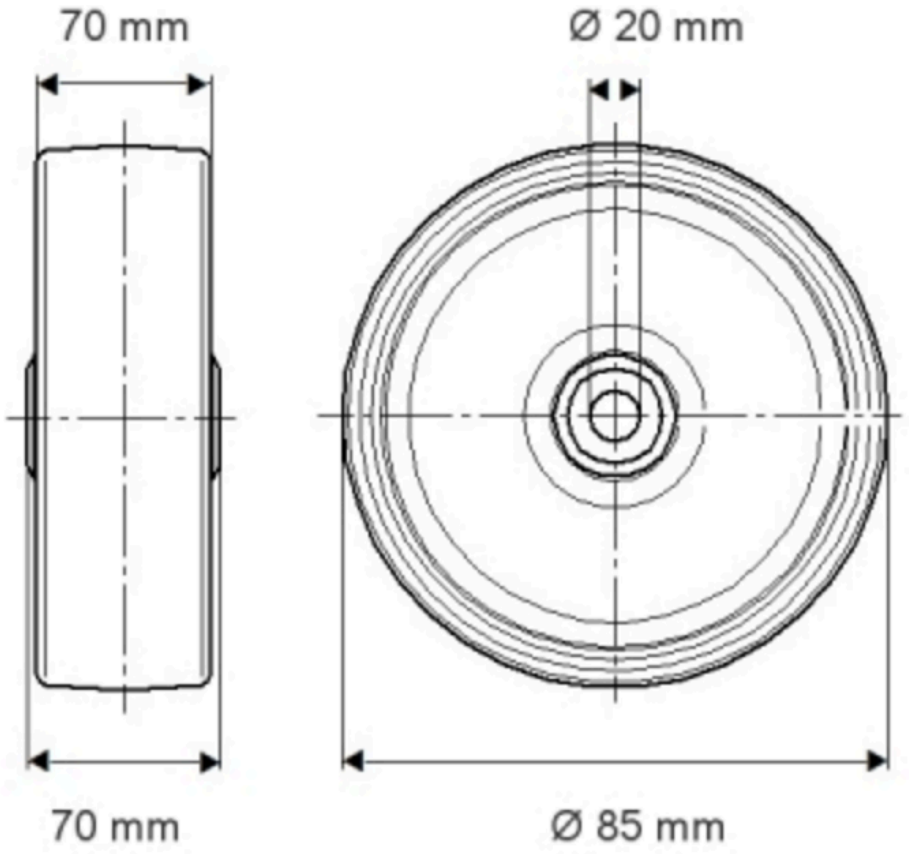


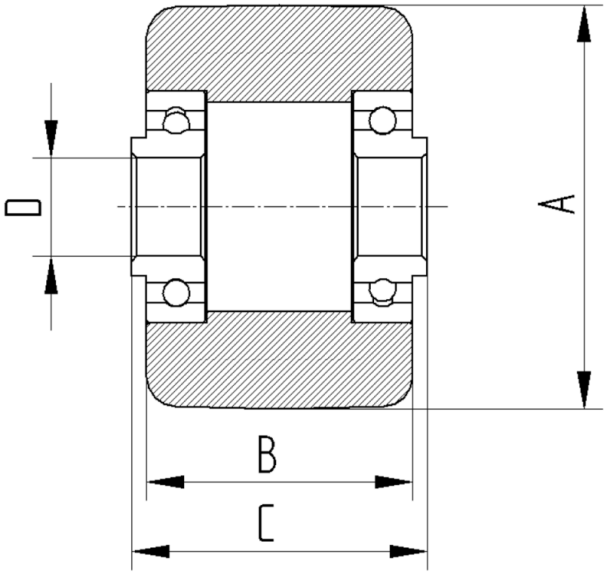


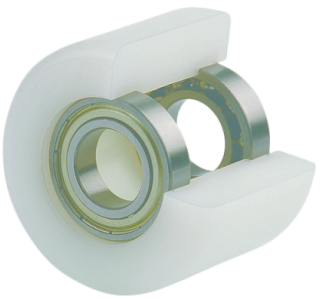

© Copyright 2026 TENTE International GmbH