INFORMATIONS SUR LE PRODUIT

ICS

5327PJX125P51 INOX

EAN 4031582367447



L'image peut différer du produit d'origine

PERFORMANCE

Performance du rouleau	●●●○○
Bruit de mouvement	●●●●○
Attrition	●●●○○
Résistance à la corrosion	●●●●●

ATTRIBUTS DE BASE

Nom du produit	ICS
Type	Roulette pivotante avec Blocage total
Standard	EN12530 - Roulettes de dispositifs
Capacité de charge à 3 km/h	100 kg
Conducteur électrique	Non
Inoxydable	Oui
Statique Capacité de charge	200 kg
Plage de température (minimale)	-10 °C
Plage de température (maximale)	40 °C
Hauteur	166 mm
Poids global	0.72 kg

CHAPE

Matériau de la chape	Polyamide
Forme Chape	Slim
Pivot	Tige pivotante
Déport	38 mm
Diamètre d'encombrement	259 mm

ROUE

Matériau du corps	Polypropylène
Bandage	Caoutchouc thermoplastique
Roulement	Roulement à billes de précision, Étanche
Pare-fils	Garde-filet intégré
Diamètre	125 mm
Largeur du Bandage	32 mm
Dureté du Bandage (A)	87 Shore A

RACCORD

Type de raccord	Plaque rectangulaire
Longueur de plaque	95 mm
Largeur de plaque	70 mm
Longueur du trou de plaque (maximale)	75 mm
Largeur du trou de plaque (maximale)	50 mm
Diamètre du trou de la plaque	11 mm

Prix IF Design

© Copyright 2026 TENTE International GmbH

ICS

5327PJX125P51 INOX

EAN 4031582367447

BETTER MOBILITY. BETTER LIFE.

Dessins du produit

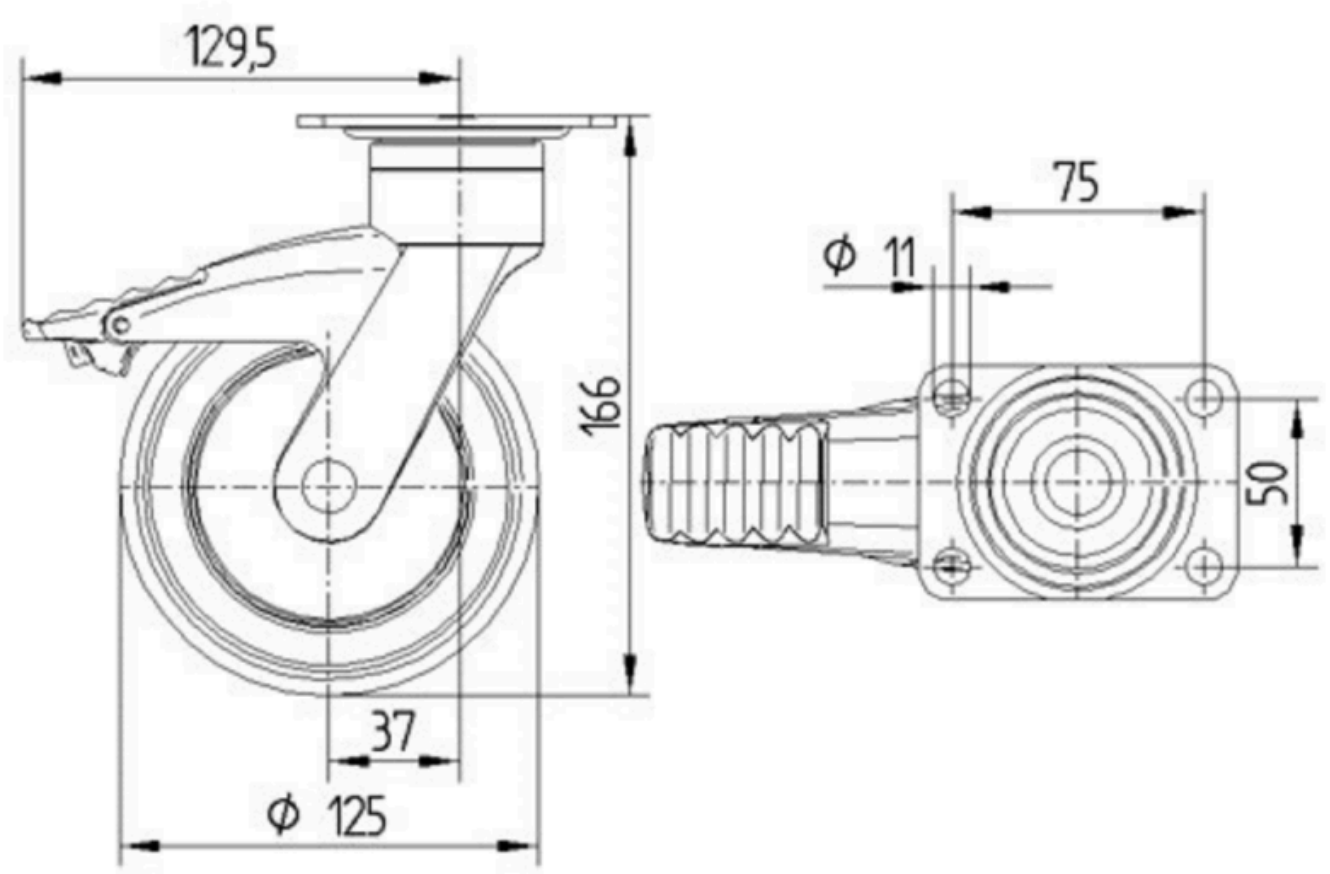

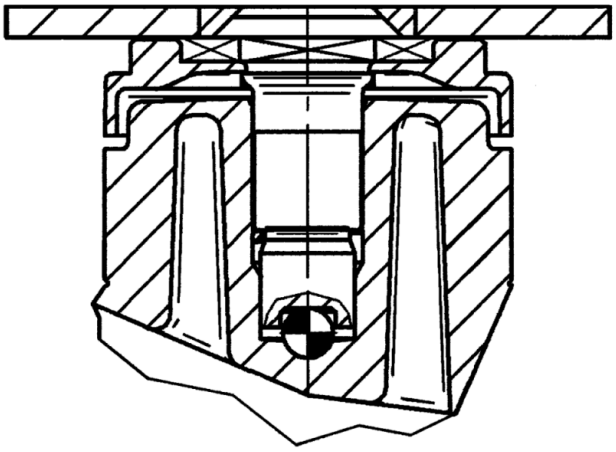

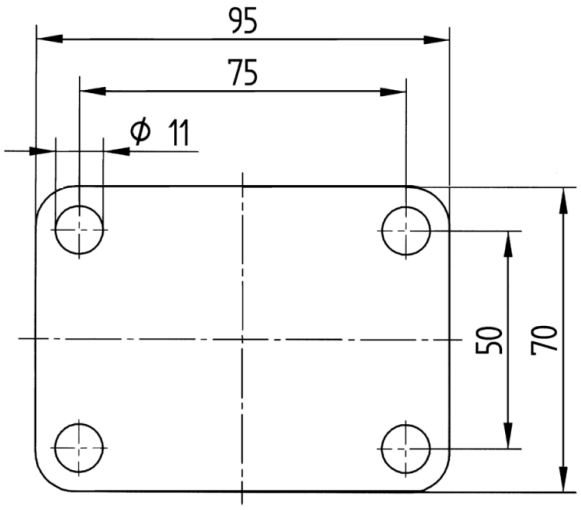

Prix IF Design

© Copyright 2026 TENTE International GmbH