INFORMATIONS SUR LE PRODUIT

INTEGRAL

2046UAX200R26-28S30 4xM8

EAN 4031582453515



Image non contractuelle, peut différer du produit d'origine

PERFORMANCE

Performance de roulage	●●●○○
Bruit de mouvement	●●●○○
Usure	●●●●○
Résistance à la corrosion	●●●○○

ATTRIBUTS PRINCIPAUX

Nom du produit	Integral
Type	Roulette pivotante à blocage total centralisé
Norme	similaire EN12531- Roulettes de lit d'hôpital
Capacité de charge à 3 km/h	150 kg
Capacité de charge à 4 km/h	150 kg
Conducteur d'électricité	Non
Inoxydable	Non
Capacité de charge statique	300 kg
Plage de température (minimale)	-30 °C
Plage de température (maximale)	80 °C
Hauteur	229 mm
Poids	1,68 kg
Certification	Testé et contrôle par Tüv Süd

CHAPE

Matériau de la chape	Tôle d'acier, moyenne
Forme de la chape	Capotée
Pivot	Roulement à billes de précision
Déport	60 mm
Rayon d'encombrement	160 mm
Diamètre d'encombrement	320 mm

ROUE

Corps de roue	Polyamide
Bandage	Polyuréthane, injecté
Roulement	Roulement à billes de précision, étanche
Pare-fils	Pare-fils intégré
Diamètre	200 mm
Largeur du bandage	35 mm
Dureté du bandage (D)	59 Shore D

FIXATION

Type de fixation	Tige pour roulette à blocage centralisé
Diamètre du trou central	28 mm
Longueur de la vis	96 mm
Note	Les roulettes version lavables doivent être montées directement par le fabricant de lits.

IF Design Award

Red Dot Design Award

© Copyright 2026 TENTE International GmbH

INTEGRAL

2046UAX200R26-28S30 4xM8

EAN 4031582453515

BETTER MOBILITY. BETTER LIFE.

Dessins du produit

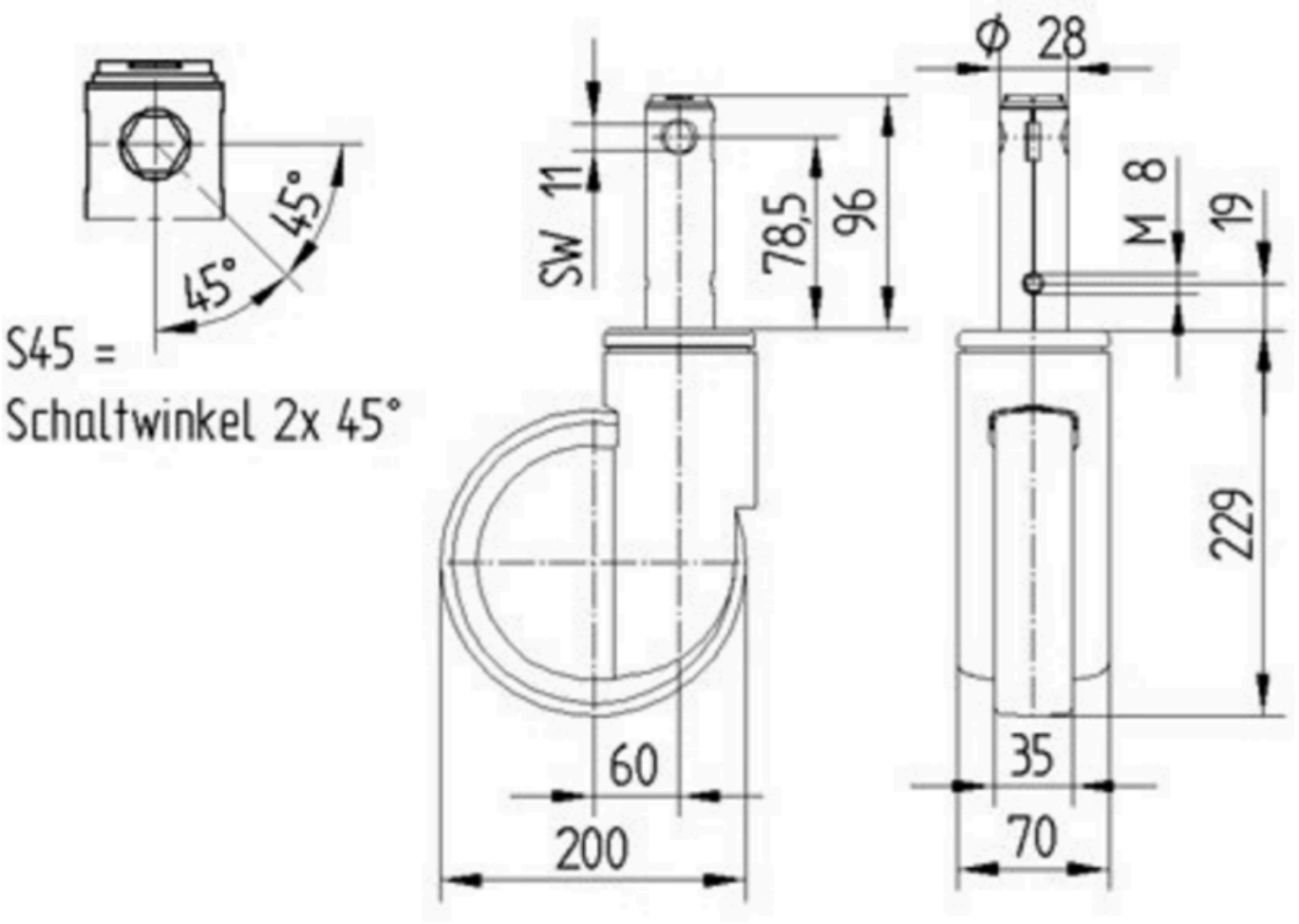

IF Design Award

Red Dot Design Award

© Copyright 2026 TENTE International GmbH