产品信息

SUPRATECH

PJR 100x32-Ø12 HL44,4

EAN 4031582320527



图片可能与原产品不同

表现

滚动性能	●●●○○
运动噪音	●●●●○
损耗	●●●○○
耐腐蚀性	●●●○○

核心属性

产品名称	Supratech
外壳类型	轮子
标准	EN12532 - 运输器械
4 公里/小时的载重	80 kg
导电	否
不锈	否
静态载重	160 kg
温度范围（最低）	-20 °C
最高温度范围	60 °C
总重量	0.17 kg

轮子

轮体材料	聚丙烯
胎面材料	热塑性橡胶
轴承	滚柱轴承
轮子颜色	银灰色 （RAL7001）
侧盖	无螺纹护罩
直径	100 mm
胎面宽度	32 mm
轴孔直径	12 mm
中心长度	44.4 mm
轮体宽度	32 mm
胎面硬度 （A）	87 岸 A

© Copyright 2026 TENTE International GmbH

产品信息

SUPRATECH

PJR 100x32-Ø12 HL44,4

EAN 4031582320527

订单号 00030822

产品图纸

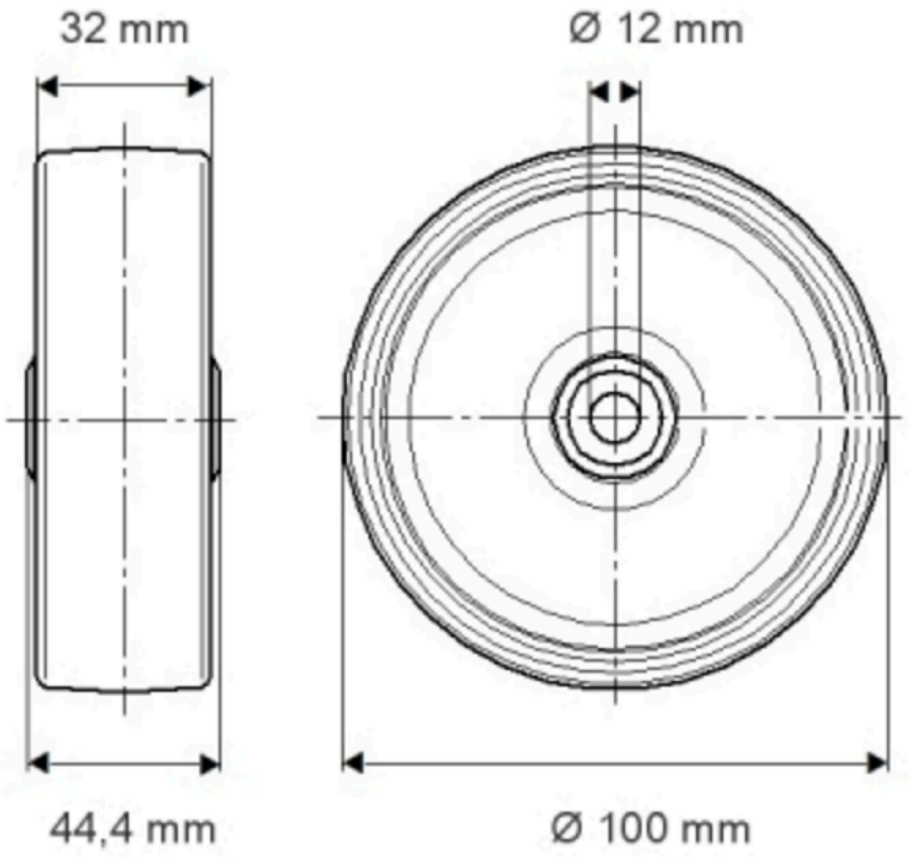

© Copyright 2026 TENTE International GmbH