LINEA

5941UAP100P50 RAL9002

EAN 4031582351699

BETTER MOBILITY. BETTER LIFE.

Obraz może różnić się od oryginalnego produktu

WYDAJNOŚĆ

Wydajność rolek	●●●●●
Hałas ruchowy	●●●○○
Odejście	●●●●○
Odporność na korozję	●●●●○

PODSTAWOWE ATUTY

Nazwa produktu	Linea
Typ	Kółko obrotowe z Blokada kierunkowa
Standardowy	EN12530 — Kółka samonastawne do urządzeń
Nośność przy 3 km/h	120 kg
Nośność statyczne	240 kg
Zakres temperatur (minimalny)	-10 °C
Zakres temperatur (maksymalny)	40 °C
Wysokość całkowita	124 mm
Szerokość całkowita	82 mm
Waga całkowita	0,865 kg

KOŁO

Materiał ciała	Poliamid
Materiał bieżni	Poliuretan, Wtrysk
Łożysko	Łożysko kulkowe precyzyjne
Osłony gwintu	Z osłoną gwintu
Średnica	100 mm
Szerokość Bieżnia	20 mm
Twardość Bieżnia (A)	92 Shore A

OBUDOWA

Materiał	Poliamid
Kształt Widelec	Obudowa na dwa Koło
Łożysko obrotowe	Łożysko kulkowe precyzyjne
Kolor	Szary biały (RAL9002)
Wysięg	32 mm
Promień działania koła	108 mm
Zasięg działania koła	216 mm
Średnica kopuły	52 mm

MOCOWANIE

Typ mocowania	Płytka prostokątna
Długość płytki	77 mm
Szerokość płytki	67 mm
Długość otworu płytki (minimalna)	56 mm
Długość otworu w płytce (maksymalna)	61,5 mm
Szerokość otworu w płytce (minimalna)	46,5 mm
Szerokość otworu w płytce (maksymalna)	51,5 mm
Średnica otworu płytki	8,5 mm

Klub Projektant Deutscher

Nagroda Interzum

IF nagroda za projekt

© Copyright 2026 TENTE International GmbH

LINEA

5941UAP100P50 RAL9002

EAN 4031582351699

BETTER MOBILITY. BETTER LIFE.

RYSUNKI TECHNICZNE

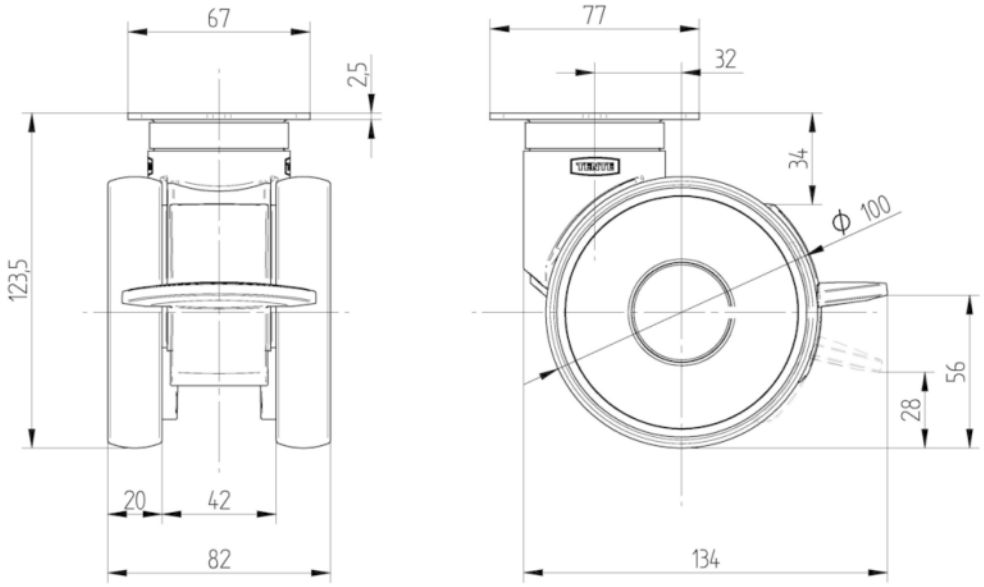

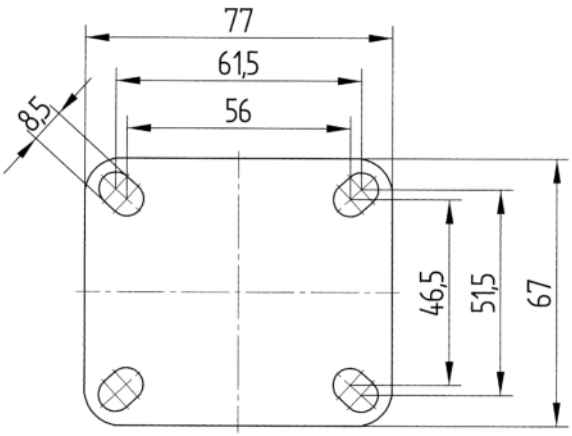

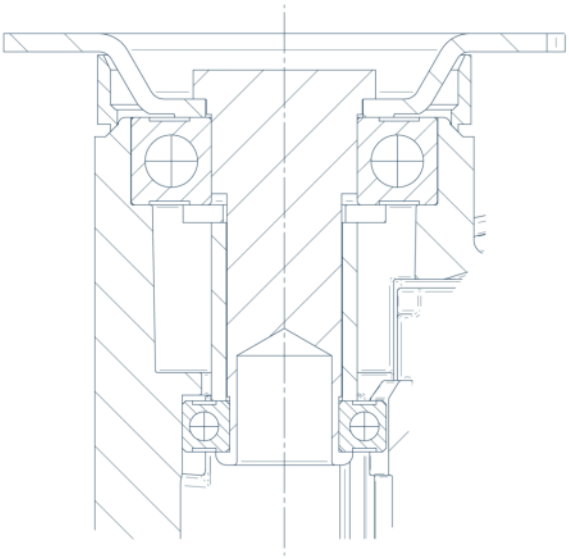

Klub Projektant Deutscher

Nagroda Interzum

IF nagroda za projekt

© Copyright 2026 TENTE International GmbH