製品情報

# AGILA

2477DIK075R47-27-30

EAN 4031582325928



画像は元の製品と異なる場合があります

## パフォーマンス

| | |
|---|---|
| 回転性能 | ●●●○○ |
| 動きのノイズ | ●●●○○ |
| 摩擦 | ●●●○○ |
| 耐食性 | ●●●○○ |

## コア属性

| | |
|---|---|
| 製品名 | Agila |
| ハウジングタイプ | トータルロック付き自在キャスター |
| 標準 | EN12530 - デバイスキャスター |
| 3km/hの耐荷重 | 55 kg |
| 導電性 | いいえ |
| ステンレス | いいえ |
| 静荷重 | 110 kg |
| 温度範囲（最小） | -10 °C |
| 最大温度範囲 | 40 °C |
| 取付高 | 103 mm |
| 総重量 | 0.43 kg |

## ハウジング

| | |
|---|---|
| ハウジング材質 | スチール、中量系 |
| フォーク形状 | 幅の広い |
| 旋回ベアリング | 2つのボールレース |
| ハウジング色 | 青色被膜保護 |
| オフセット | 24 mm |
| 旋回半径 | 80 mm |
| 旋回径 | 160 mm |

## 車輪

| | |
|---|---|
| 本体材質 | シートスチール |
| トレッド材質 | 硬質ゴム、ノンマーキング |
| ベアリング | コーンボールベアリング |
| スレッドガード | スレッドガード付き |
| 直径 | 75 mm |
| トレッド幅 | 25 mm |
| トレッドの硬度（A） | 80 ショアA |

## フィッティング

| | |
|---|---|
| フィッティングタイプ | 合成樹脂エキスパンダー、角型 |
| エキスパンダーフィッティング（最小） | 27 mm |
| エキスパンダーフィッティング（最大） | 30 mm |
| ヒント | ご注文の際は、必要なチューブ内径を指定してください。 |

© Copyright 2026 TENTE International GmbH

# AGILA

2477DIK075R47-27-30

EAN 4031582325928

BETTER MOBILITY. BETTER LIFE.

## 製品図面

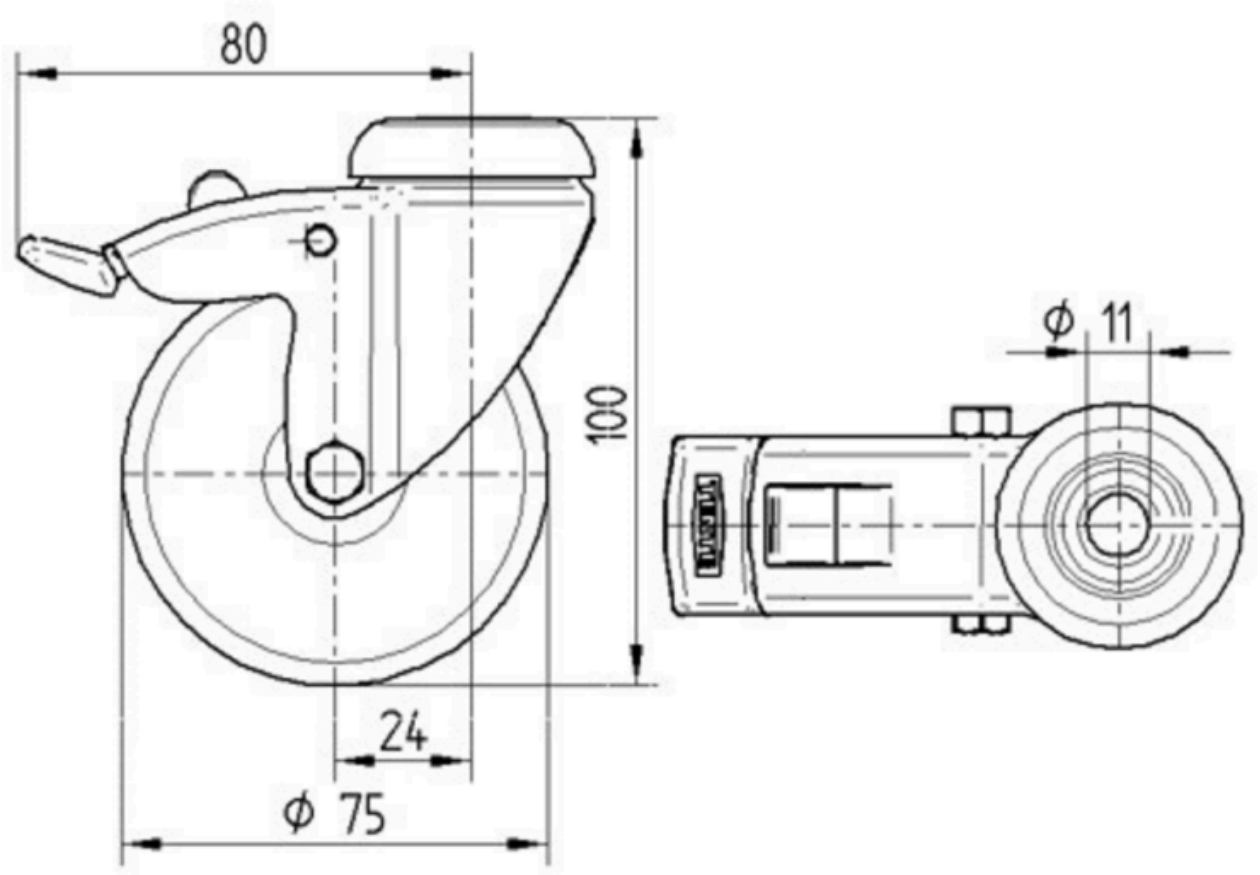


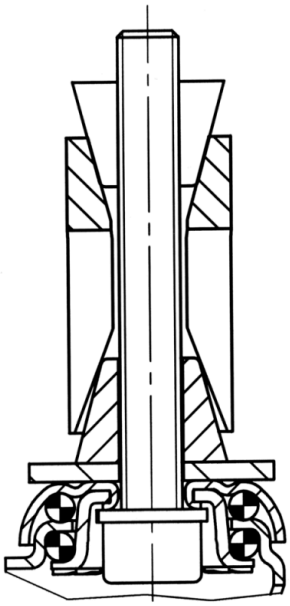

© Copyright 2026 TENTE International GmbH