INFORMATIONS SUR LE PRODUIT

# ZETA REVERSE

## 468BTOO125P63 180°

EAN 4031582398205



Image non contractuelle, peut différer du produit d'origine

### PERFORMANCE

| | |
|---|---|
| Performance de roulage | ●●●●○ |
| Bruit de mouvement | ●○○○○ |
| Usure | ●●●●● |
| Résistance à la corrosion | ●●●○○ |

### ATTRIBUTS PRINCIPAUX

| | |
|---|---|
| Nom du produit | Zeta reverse |
| Type | Roulette pivotante à blocage total et rappel de direction automatique |
| Norme | EN12532 - roulette de manutention |
| Capacité de charge à 4 km/h | 700 kg |
| Capacité de charge à 6 km/h | 560 kg |
| Conducteur d'électricité | Non |
| Inoxydable | Non |
| Capacité de charge statique | 1400 kg |
| Plage de température (minimale) | -40 °C |
| Plage de température (maximale) | 80 °C |
| Hauteur | 164 mm |
| Poids | 2,85 kg |

### CHAPE

| | |
|---|---|
| Matériau de la chape | Acier renforcé |
| Forme de la chape | Galbée, renforcée |
| Pivot | Double rangée de billes, renforcée ou inoxydable |
| Couleur de la chape | Zingué bleu |
| Déport | 60 mm |
| Diamètre d'encombrement | 360 mm |

### ROUE

| | |
|---|---|
| Corps de roue | Polyamide, forte charge |
| Bandage | Identique au corps de roue |
| Roulement | Moyeu lisse |
| Axe | axe de roue boulonné |
| Pare-fils | Sans pare-fils |
| Diamètre | 125 mm |
| Largeur du bandage | 50 mm |
| Dureté du bandage (D) | 75 Shore D |

### FIXATION

| | |
|---|---|
| Type de fixation | Platine rectangulaire |
| Longueur de la platine | 137 mm |
| Largeur de la platine | 105 mm |
| Longueur des trous de la platine (maximum) | 105 mm |
| Largeur des trous de la platine (minimum) | 75 mm |
| Largeur des trous de la platine (maximum) | 80 mm |
| Diamètre des trous de la platine | 11 mm |

© Copyright 2026 TENTE International GmbH

# ZETA REVERSE

468BTOO125P63 180°

EAN 4031582398205

Numéro de commande 00860931

**Dessins du produit**

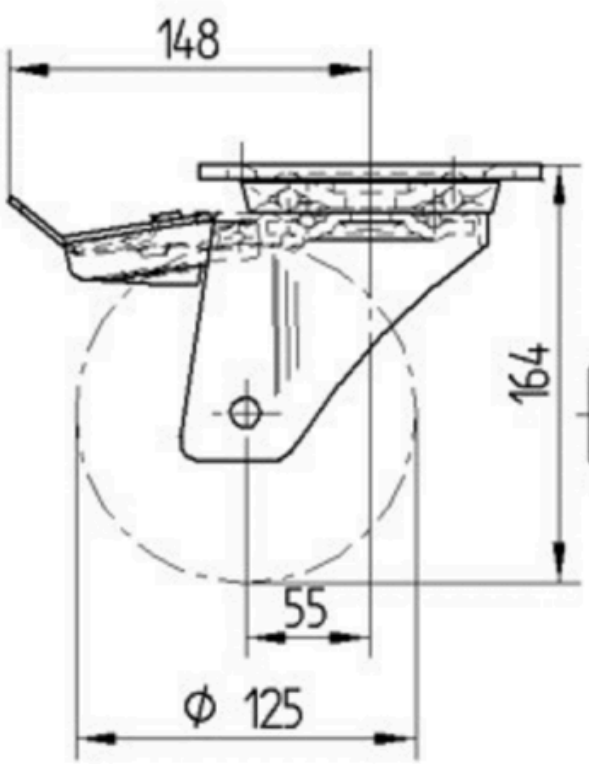


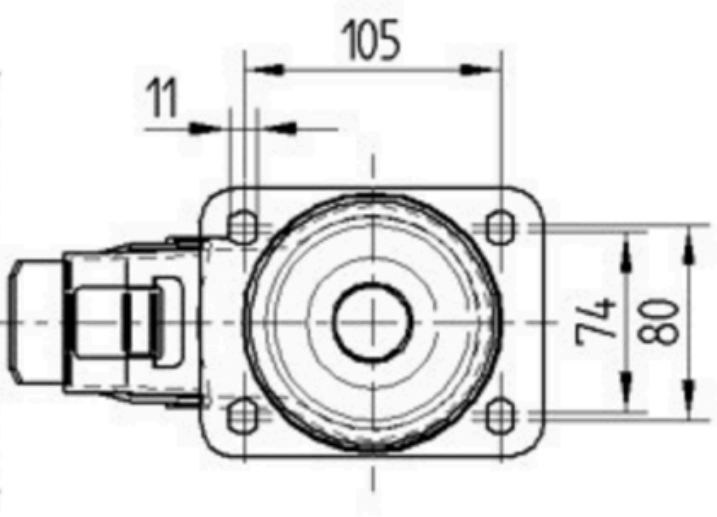


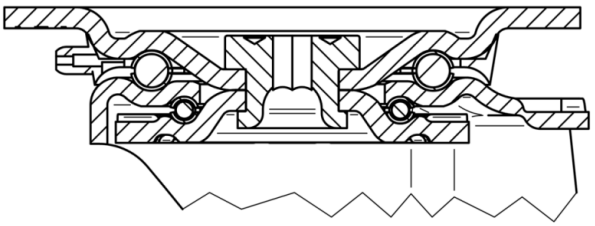

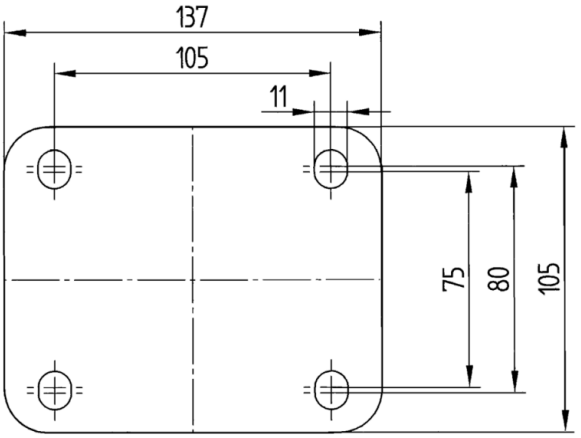


© Copyright 2026 TENTE International GmbH