INFORMACIJE O PROIZVODU

AGILA TWIN

2976PJH075P54 offset-28 no-Cr-VI

EAN 4031582302875

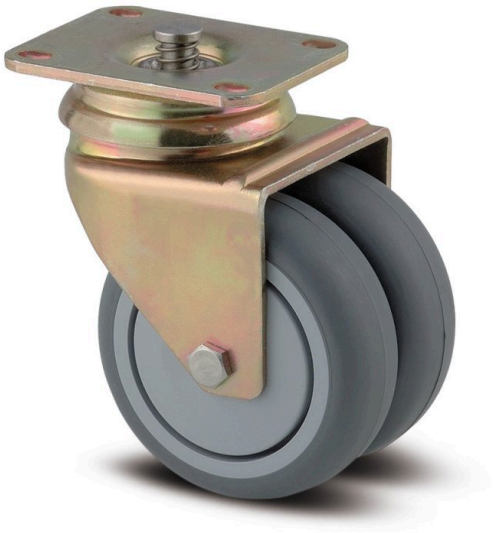

Slika se može razlikovati od originalnog proizvoda

PERFORMANSE

Performanse kotrljanja	●●●○○
Buka u pokretu	●●●●○
Ishrana	●●●○○
otpornost na rdju	●●●○○

OSNOVNI ATRIBUTI

Naziv proizvoda	Agila twin
Tip	Okreni Tocak sa centralnim , potpuna kocnica
Standard	EN12530 - Kastori uređaja
Nosivost na 3 km/h	100 kg
Električni provod	no
nerdjajuci	no
Statički Nosivost	200 kg
Temperaturni opseg (Minimalno)	-20 °C
Opseg temperature (maksimalni)	60 °C
Sveukupna visina	103 mm
Ukupna širina	71 mm
Ukupna težina	0.58 kg

KUCISTE

Materijal kućišta	Čelični list, srednji
oblik viljuska	kuciste za dva Tocak
okretni lezaj	Dve lopte
Boja	Žuta pasivnost
ofset	28 mm
okretni radijus	65.5 mm
Otpor okretanju	131 mm
Prečnik kupole	65 mm

TOCAK

Materijal za telo	polipropilen
materijal omotaca	Termoplastična guma
Nošenje	klizni lezaj
Boja Tocak	Slat siva (RAL7015)
stitnici omotaca	Sa threadguard
Prečnik	75 mm
Širina omotac	25 mm
Širina tela	25 mm
Teškoća gazećeg omotac (A)	87 Šora A

PRILAGOĐAVANJE

Tip uklapanja	Pravougaona ploča sa elementima kočnice
Dužina ploče	70 mm
Širina ploče	55 mm
Dužina otvora ploče (Minimalno)	51 mm
Dužina otvora ploče (maksimalna)	41 mm
Širina otvora ploče (Minimalno)	51 mm
Širina otvora ploče (maksimalna)	57 mm
Prečnik otvora ploče	5.5 mm

© Copyright 2026 TENTE International GmbH

AGILA TWIN

2976PJH075P54 offset-28 no-Cr-VI

EAN 4031582302875

Broj porudžbine 00028313

Crteži proizvoda

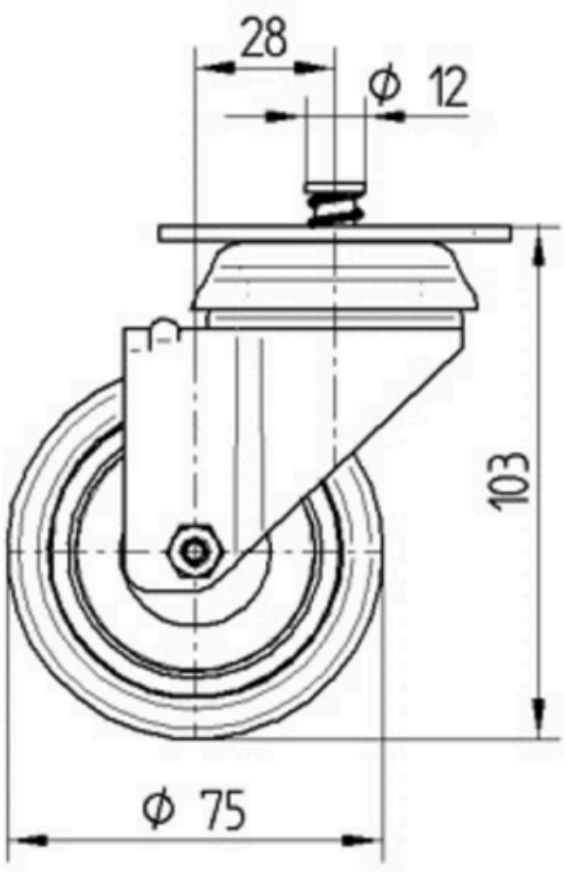

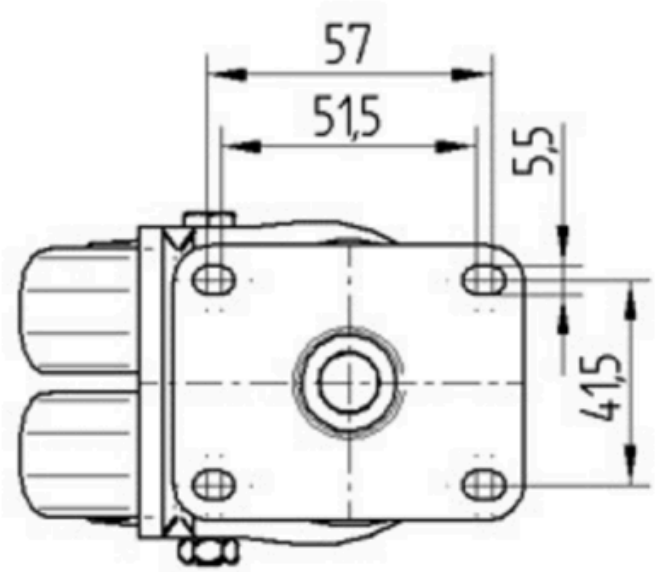

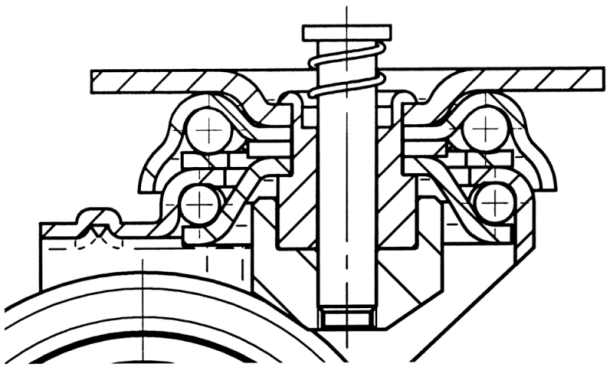

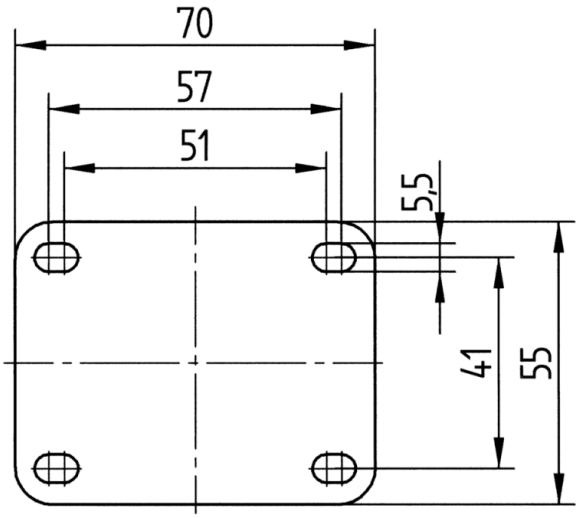

© Copyright 2026 TENTE International GmbH