INFORMACIJE O PROIZVODU

AGILA

2471PJP150P50

EAN 4031582301458



Slika se može razlikovati od originalnog proizvoda

PERFORMANSE

Performanse kotrljanja	●●●○○
Buka u pokretu	●●●○○
Ishrana	●●●○○
otpornost na rdju	●●●○○

OSNOVNI ATRIBUTI

Naziv proizvoda	Agila
Tip	Okreni Tocak sa usmerena kocnica
Standard	EN12530 - Kastori uređaja
Nosivost na 3 km/h	100 kg
Električni provod	no
nerdjajuci	no
Statički Nosivost	200 kg
Temperaturni opseg (Minimalno)	-20 °C
Opseg temperature (maksimalni)	60 °C
Sveukupna visina	185 mm
Ukupna težina	1.04 kg

KUCISTE

Materijal kućišta	Čelični list, srednji
oblik viljuska	siroko
okretni lezaj	Dve lopte
Boja	plavo cinkovano
ofset	36 mm
Otpor okretanju	262 mm

TOCAK

Materijal za telo	polipropilen
materijal omotaca	Termoplastična guma
Nošenje	precizini kuglicni lezaj
stitnici omotaca	Sa threadguard
Prečnik	150 mm
Širina omotac	32 mm
Teškoća gazećeg omotac (A)	87 Šora A

PRILAGOĐAVANJE

Tip uklapanja	Pravougaona ploča
Dužina ploče	77 mm
Širina ploče	67 mm
Dužina otvora ploče (Minimalno)	56 mm
Dužina otvora ploče (maksimalna)	61.5 mm
Širina otvora ploče (Minimalno)	46.5 mm
Širina otvora ploče (maksimalna)	51.5 mm
Prečnik otvora ploče	8.5 mm

© Copyright 2026 TENTE International GmbH

AGILA

2471PJP150P50

EAN 4031582301458

TENTE
BETTER MOBILITY. BETTER LIFE.

Crteži proizvoda

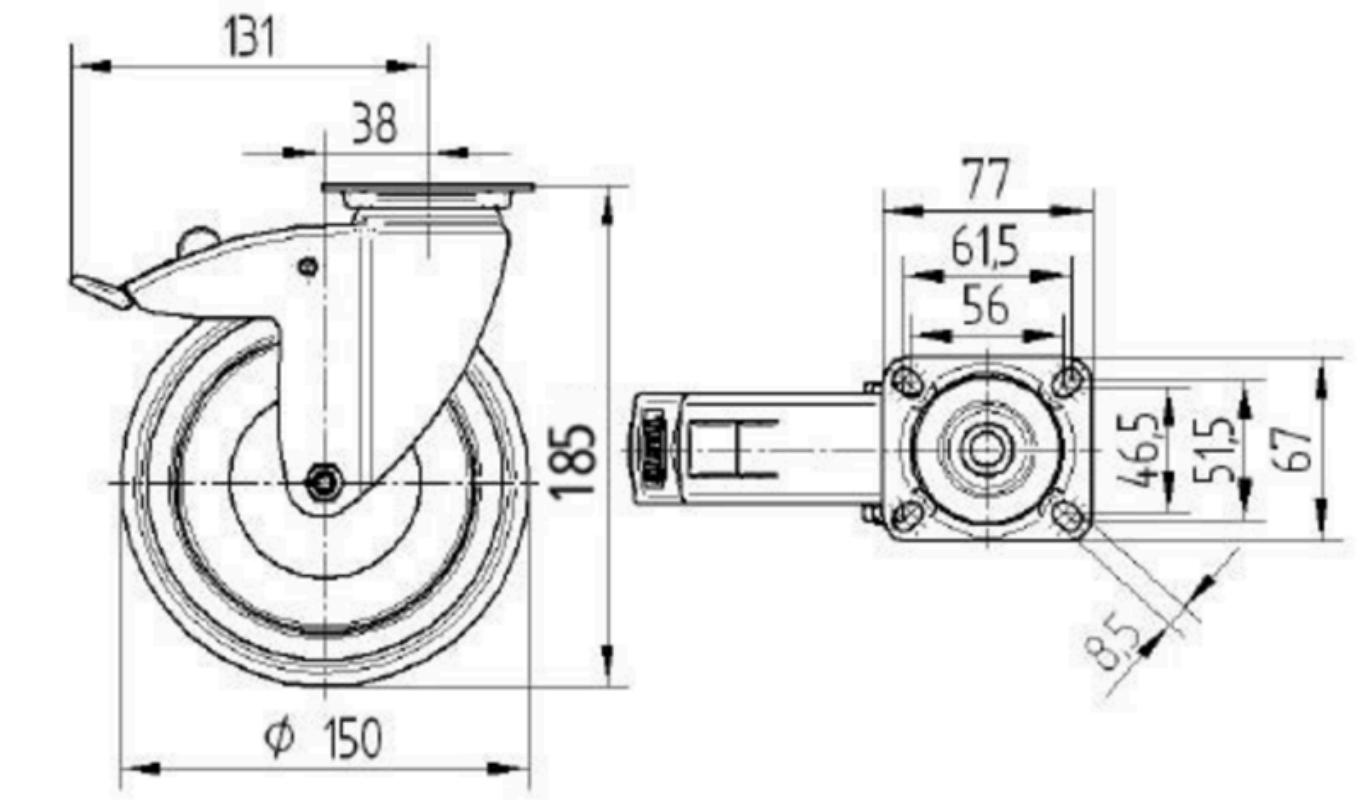

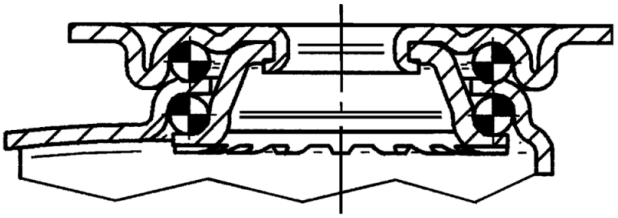

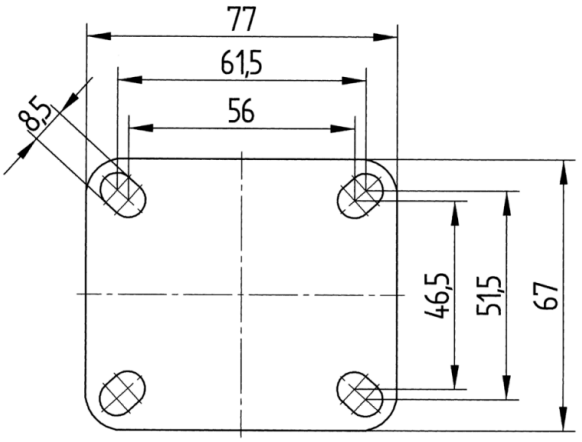

© Copyright 2026 TENTE International GmbH