INFORMATIONS SUR LE PRODUIT

ALPHA STAINLESS

8470IDG100P30-13

EAN 4031582432992



Image non contractuelle, peut différer du produit d'origine

PERFORMANCE

Performance de roulage	●●●○○
Bruit de mouvement	●●●○○
Usure	●●●○○
Résistance à la corrosion	●●●●●

ATTRIBUTS PRINCIPAUX

Nom du produit	Alpha stainless
Type	Roulette pivotante
Norme	EN12532 - roulette de manutention
Capacité de charge à 4 km/h	80 kg
Conducteur d'électricité	Non
Inoxydable	Oui
Capacité de charge statique	160 kg
Plage de température (minimale)	-30 °C
Plage de température (maximale)	250 °C
Hauteur	128 mm
Poids	0,79 kg

CHAPE

Matériau de la chape	Acier Inoxydable (roulettes industrielles)
Forme de la chape	Galbée
Pivot	Double rangée de billes,
Couleur de la chape	Acier Inoxydable
Déport	41 mm
Rayon d'encombrement	91 mm
Diamètre d'encombrement	182 mm

ROUE

Tread hardness	souple
Corps de roue	Aluminium
Bandage	Amortissement, résistance à la température
Roulement	Bague de roulement sèche
Axe	axe de roue boulonné
Pare-fils	Sans pare-fils
Diamètre	100 mm
Largeur du bandage	35 mm
Dureté du bandage (A)	75 Shore A

FIXATION

Type de fixation	Trou central
Diamètre du trou central	13 mm

© Copyright 2026 TENTE International GmbH

ALPHA STAINLESS

8470IDG100P30-13

EAN 4031582432992

BETTER MOBILITY. BETTER LIFE.

Dessins du produit

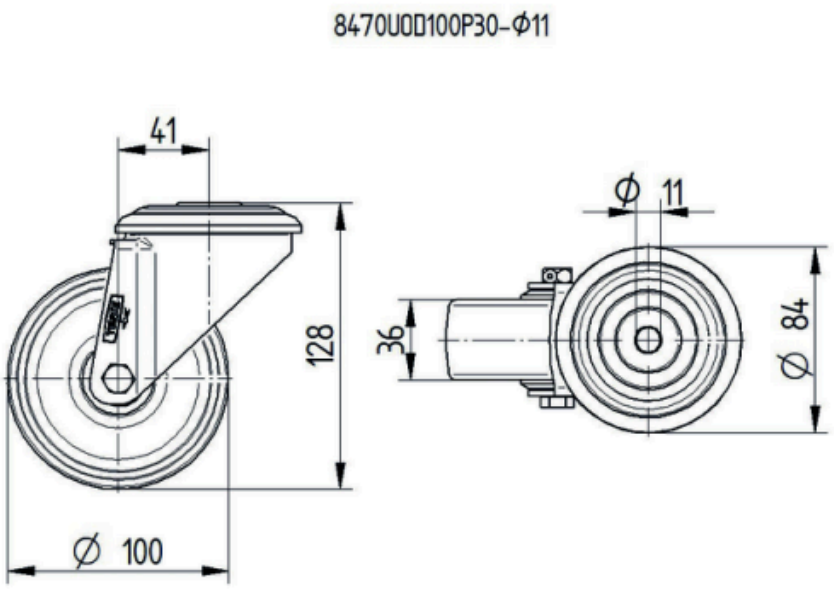

© Copyright 2026 TENTE International GmbH