INFORMACJE O PRODUKCIE

ELASTECH

IEP 100x40 HL45 asm.

EAN 4031582319668



Obraz może różnić się od oryginalnego produktu

KOŁO

Tread hardness	miękki
Materiał ciała	Aluminium
Materiał bieżni	Elastyczna opona, czarna, wulkanizowana
Łożysko	Łożysko kulkowe precyzyjne
Kolor Koło	Metaliczny
Osłony gwintu	Bez osłony gwintu
Średnica	100 mm
Szerokość Bieżnia	40 mm
Średnica otworu Oś	8 mm
Długość piasty	45 mm
Szerokość korpusu	40 mm
Twardość Bieżnia (A)	68 Shore A

WYDAJNOŚĆ

Wydajność rolek	●●●●○
Hałas ruchowy	●●●●●
Odejście	●●●○○
Odporność na korozję	●●●○○

PODSTAWOWE ATUTY

Nazwa produktu	Elastech
Typ	Koło
Standardowy	EN12532 — Sprzęt transportowy
Nośność przy 4 km/h	200 kg
Przewodzące prąd elektryczny	Nie
Nierdzewne	Nie
Nośność statyczne	400 kg
Zakres temperatur (minimalny)	-20 °C
Zakres temperatur (maksymalny)	85 °C
Waga całkowita	0,51 kg

© Copyright 2026 TENTE International GmbH

ELASTECH

IEP 100x40 HL45 asm.

EAN 4031582319668

Numer zamówienia 00002341

Rysunki produktu

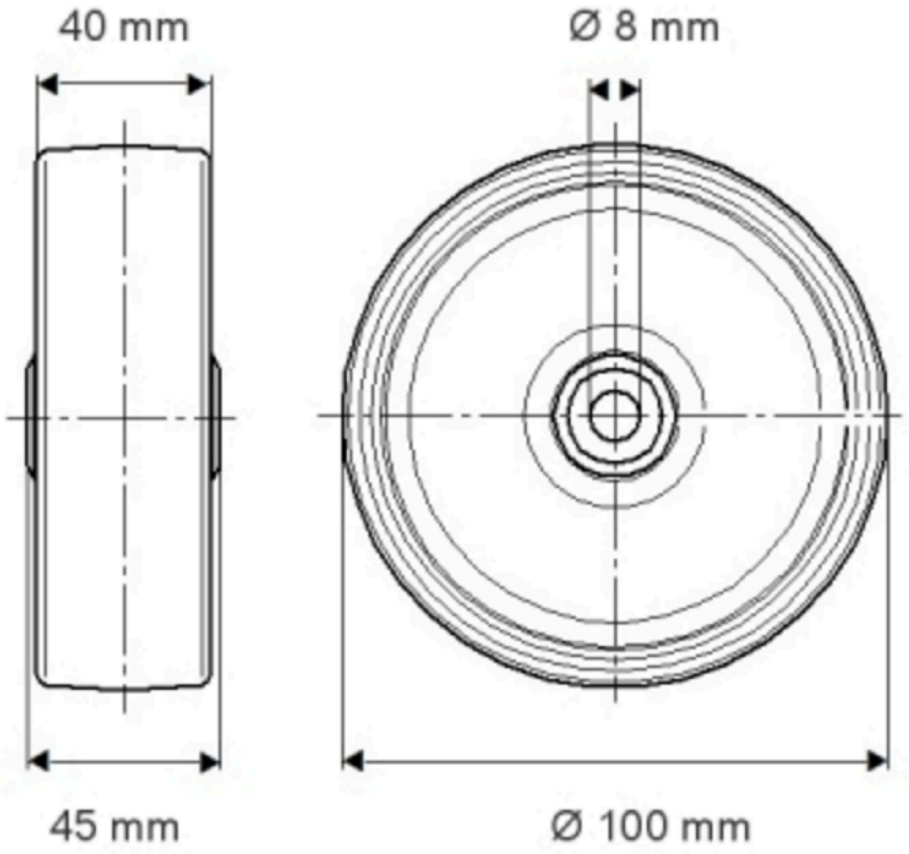

ELASTECH

IEP 100x40 HL45 asm.

EAN 4031582319668

Numer zamówienia 00002341

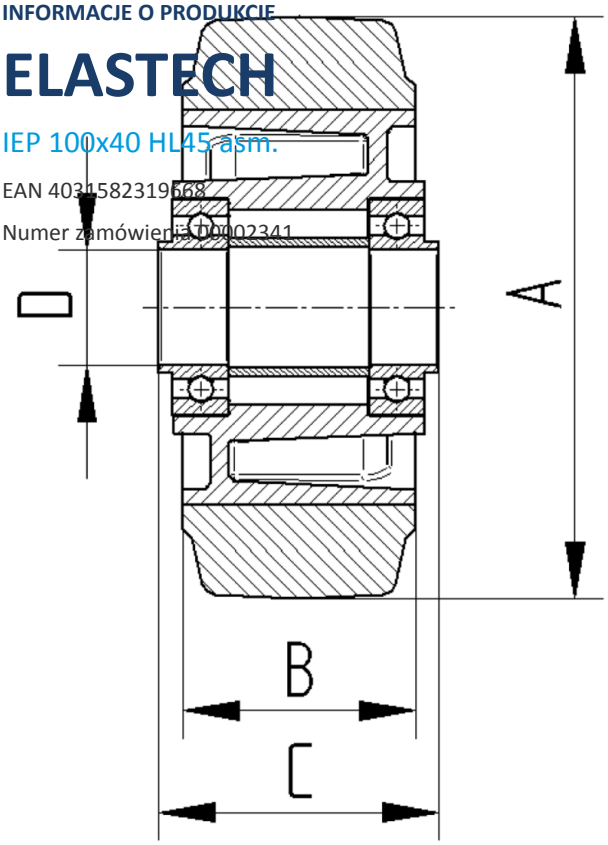

© Copyright 2026 TENTE International GmbH