PRODUKTINFORMATION

DURATECH

TOP 085x70-Ø20 HL70

EAN 4031582331189



Bild kann vom Originalprodukt abweichen

RAD

Material des Radkörpers	Polyamid, schwer
Material der Lauffläche	Identisch mit Radkörper
Lager	Präzisionskugellager
Radfarbe	Natürliches Weiß
Fadenschutz	Ohne Fadenschutz
Durchmesser	85 mm
Breite der Lauffläche	70 mm
Achsloch Durchmesser	20 mm
Nabenlänge	70 mm
Breite des Radkörpers	70 mm
Härte der Lauffläche (D)	75 Shore D
Lagertyp	6204

PERFORMANCE

Laufverhalten	●●●●●
Fahrgeräusch	●●○○○
Abrieb	●●●●●
Korrosionsbeständigkeit	●●●○○

HAUPTMERKMALE

Produktname	Duratech
Typ	Rad
Norm	EN12533 - Schwerlastrollen
Tragfähigkeit bei 4 km/h	750 kg
Tragfähigkeit bei 6 km/h	600 kg
Elektrisch-leitfähig	Nein
Rostfrei	Nein
Statische Tragfähigkeit	1500 kg
Temperaturbereich (Minimum)	-40 °C
Temperaturbereich (Maximum)	80 °C
Gesamtgewicht	0,54 kg

© Copyright 2026 TENTE International GmbH

DURATECH

TOP 085x70-Ø20 HL70

EAN 4031582331189

Bestellnummer 00832612

Produktzeichnungen

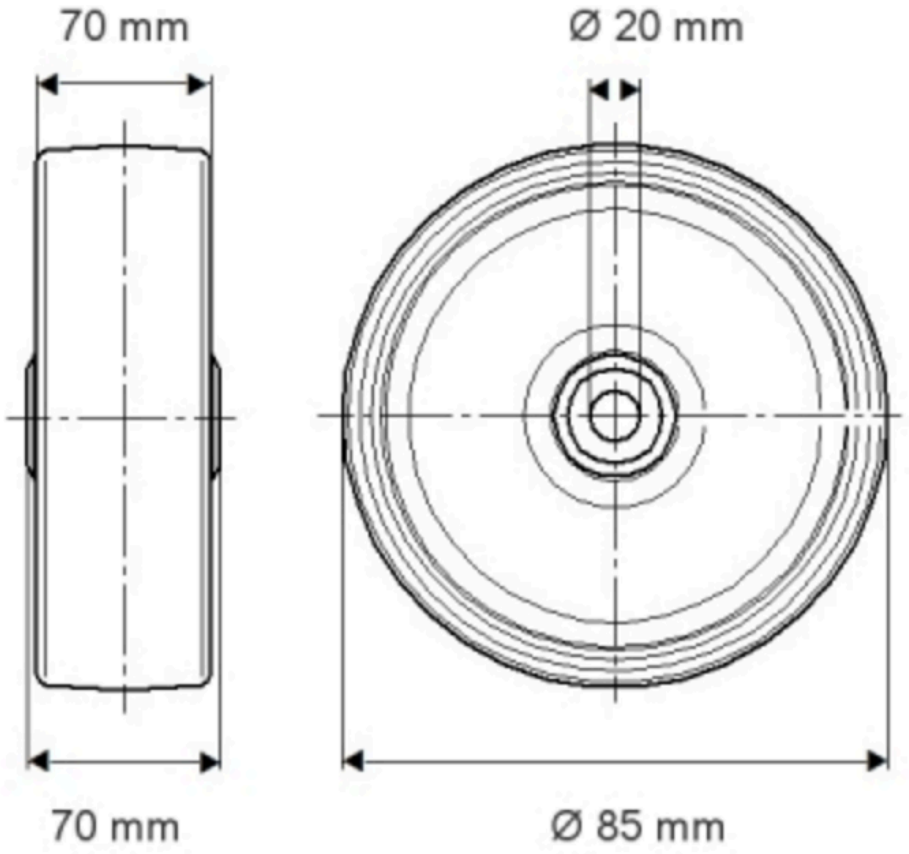

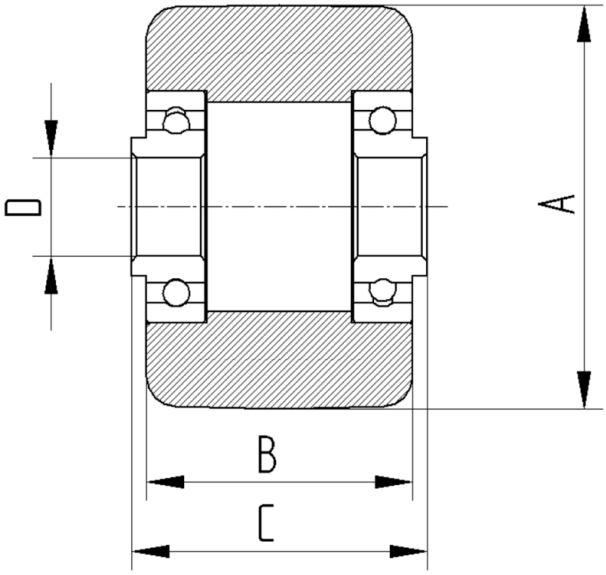

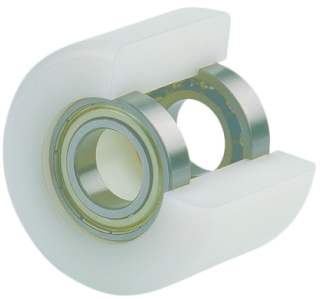

© Copyright 2026 TENTE International GmbH