INFORMACE O PRODUKTU

KAPPA LOAD

9652ITP250P63 flat kick pedal

EAN 4031582445305



Obrázek se může lišit od původního produktu

VÝKON

Valivý odpor	●●●○○
Hlučnost	●●●○○
Opotřebení	●●●●○
Odolné vůči korozi	●●●○○

ZÁKLADNÍ ATRIBUTY

Název produktu	Kappa load
Typ	Otočné Kolečko s Totální brzda, Přední strana kola
Norma	EN12533 – Heavy duty kolečka
Nosnost 4 km/h	1000 kg
Elektrické vodivé	Ne
Nerezové	Ne
Statická Nosnost	2000 kg
Rozsah teploty (minimální)	-20 °C
Teplotní rozsah (maximální)	60 °C
Celková výška	305 mm

UCHYCENÍ

Materiál pouzdra	Litina nebo kovaná litina, těžká
Tvar Vidlice	Široký, Vyztužené
Otočné ložisko	Kulové otočné jehlové ložisko
Vyosení	61 mm
Poloměr otáčení	187 mm
Průměr otáčení	374 mm
Lubrication nipple	1

KOLO

Tread profile	plochý
Materiál středu	Hliník
Materiál běhounu	Polyuretan, Odlitý
Ložisko	Přesné kuličkové ložisko
Osa kola	Šroub s maticí
Ochranná krytka	Bez pouzdra
Průměr	250 mm
Šířka Běhoun	55 mm
Tvrdost Běhoun (A)	92 Shore A

MONTÁŽ

Typ uchycení	Obdélníková destička
Délka plotny	135 mm
Šířka plotny	110 mm
Délka otvoru plotny (maximální)	105 mm
Šířka otvoru plotny (minimální)	75 mm
Šířka otvoru plotny (maximální)	80 mm
Průměr otvoru plotny	11 mm

© Copyright 2026 TENTE International GmbH

KAPPA LOAD

9652ITP250P63 flat kick pedal

EAN 4031582445305

Výkresy produktu

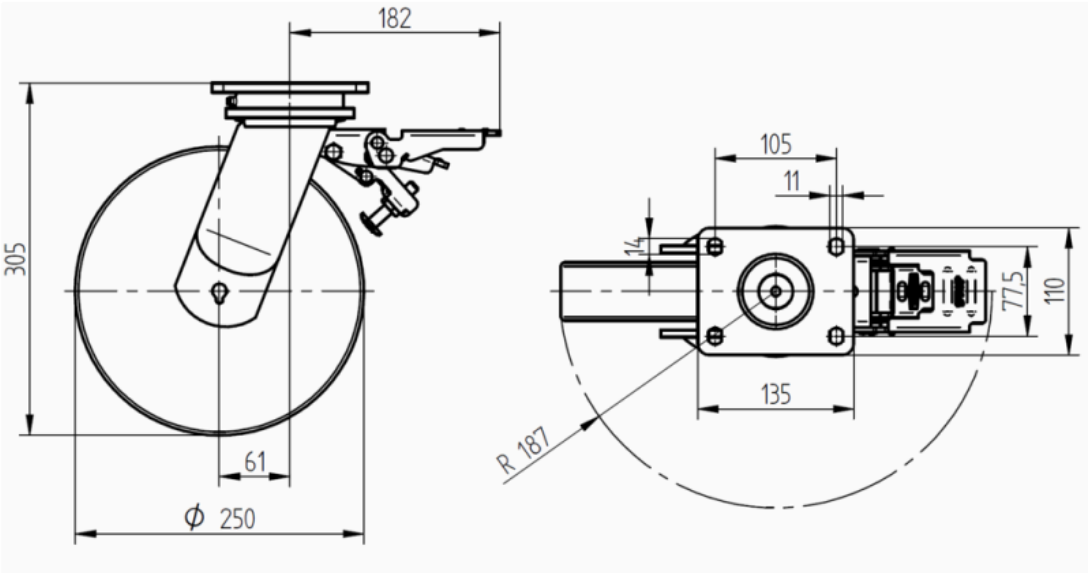

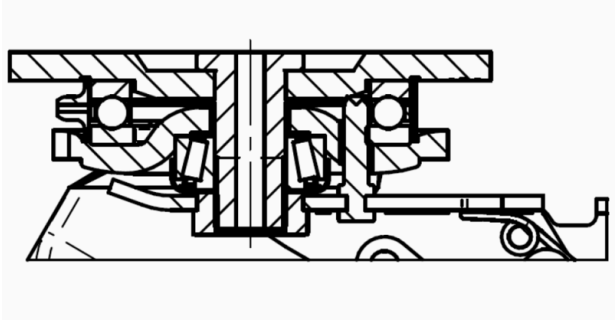

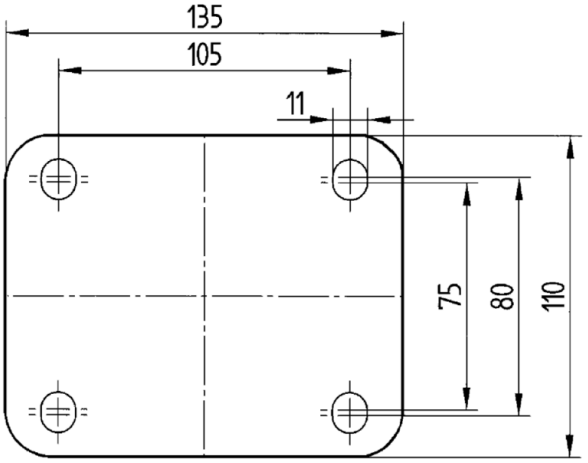

© Copyright 2026 TENTE International GmbH