TERMÉKINFORMÁCIÓK

AGILA

2477PJP075P40

EAN 4031582050431



A kép eltérhet az eredeti terméktől

TELJESÍTMÉNY

Gördülési ellenállás teljesítménye	● ● ● ○ ○
Mozgás zajkibocsátása	● ● ● ● ○
Kopás	● ● ● ○ ○
Korrozióálló képesség	● ● ● ○ ○

ALAPVETŐ TULAJDONSÁGOK

Termék neve	Agila
Ház típusa	Totálfékes görgő
Standard	EN12530 - Intézményi görgők
Teherbírás 3 km/h-nál	75 kg
Elektromosan vezető	Nem
Rozsdamentes	Nem
Statikus teherbírás	150 kg
Hőmérséklet-tartomány (minimális)	-20 °C
Hőmérséklet-tartomány (maximális)	60 °C
Összsúly	0,34 kg
Teljes szélesség	43 mm

VÁZ

A ház anyaga	Acéllemez, közepes
Villa alakja	Széles
Forgócsapágy	Kétsoros golyó
Szín	Kék passzivált
Ellensúlyoz	24 mm
Körbeforgás	160 mm
Kupola átmérője	43 mm

KERÉK

Felépítmény anyaga	Polipropilén
Futófelület anyaga	Termoplasztikus gumi
Csapágy	Precíziós golyóscsapágy
Kerék színe	Ezüstszürke (RAL7001)
Szálvédők	Futófelület védelemmel
Átmérő	75 mm
Futófelület szélessége	25 mm
Test szélessége	25 mm
A futófelület keménysége (A)	87 Shore A

SZERELVÉNY

Szerelvény típusa	Négyszögletes talplemez
Talplemez hossza	60 mm
Talplemez szélessége	60 mm
Lemezfurat hossza (minimális)	38 mm
Lemezfurat hossza (maximális)	48 mm
Lemezfurat szélessége (minimális)	38 mm
Lemezfurat szélessége (maximális)	48 mm
Tengely furat átmérője	6,3 mm

© Copyright 2026 TENTE International GmbH

AGILA

2477PJP075P40

EAN 4031582050431

Rendelési szám 00004470

Termékrajzok

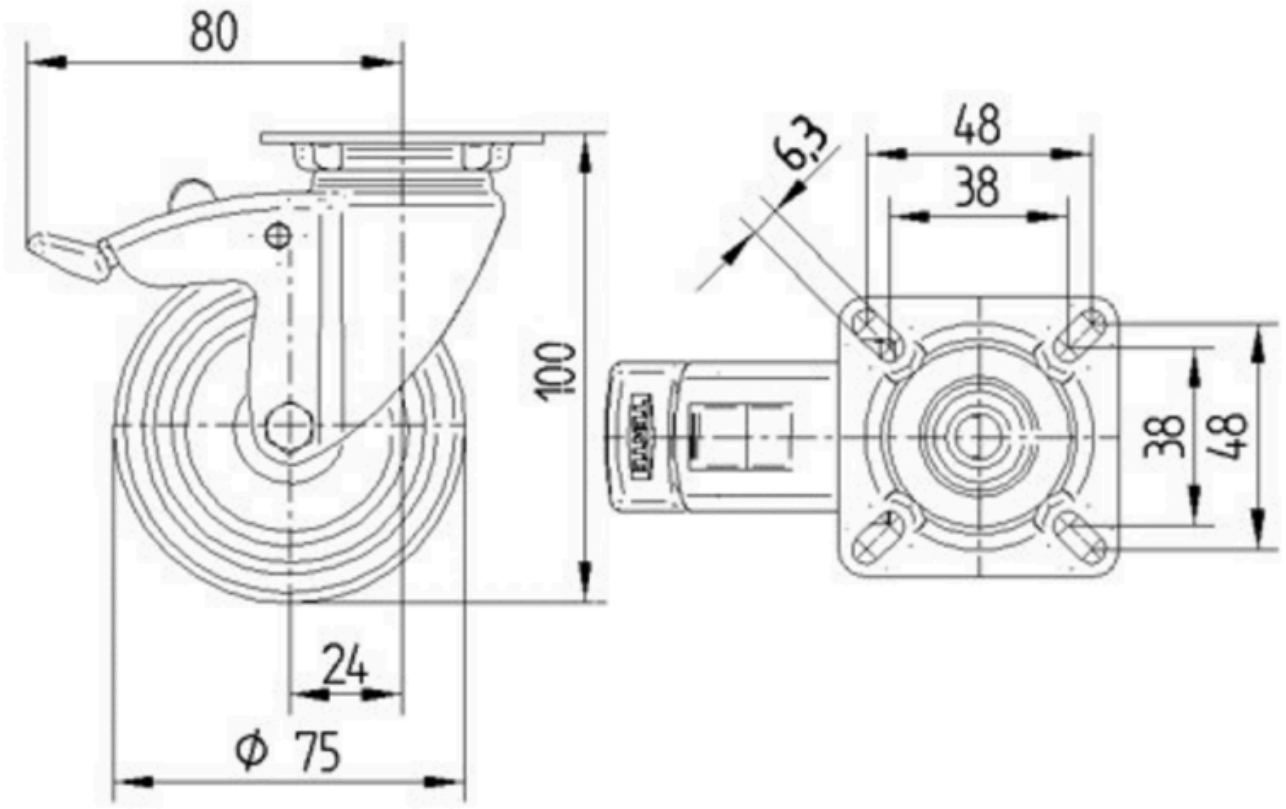

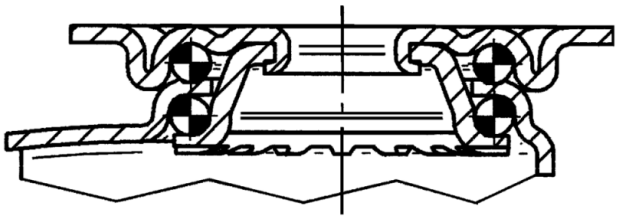

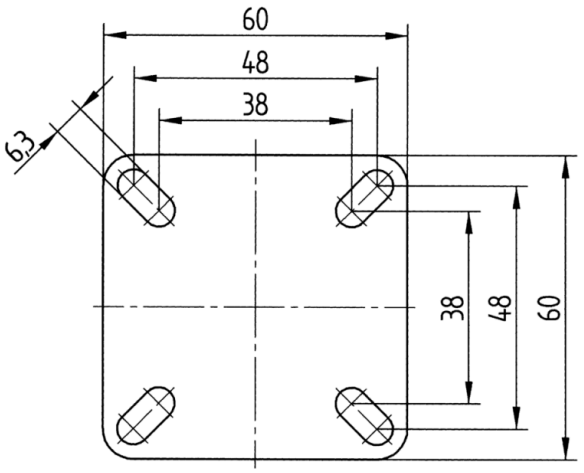

© Copyright 2026 TENTE International GmbH