INFORMACJE O PRODUKCIE

ICS

5327PJX125P51 INOX

EAN 4031582367447



Obraz może różnić się od oryginalnego produktu

WYDAJNOŚĆ

Wydajność rolek	●●●○○
Hałas ruchowy	●●●●○
Odejście	●●●○○
Odporność na korozję	●●●●●

PODSTAWOWE ATUTY

Nazwa produktu	ICS
Typ	Kółko obrotowe z Blokada pełna
Standardowy	EN12530 — Kółka samonastawne do urządzeń
Nośność przy 3 km/h	100 kg
Przewodzące prąd elektryczny	Nie
Nierdzewne	Tak
Nośność statyczne	200 kg
Zakres temperatur (minimalny)	-10 °C
Zakres temperatur (maksymalny)	40 °C
Wysokość całkowita	166 mm
Waga całkowita	0,72 kg

OBUDOWA

Materiał obudowy	Poliamid
Kształt Widelec	Wąski
Łożysko obrotowe	Trzpień , obrotowy
Wysięg	38 mm
Zasięg działania koła	259 mm

KOŁO

Materiał ciała	Polipropylen
Materiał bieżni	Kauczuk termoplastyczny
Łożysko	Łożysko kulkowe precyzyjne uszczelnione
Osłony gwintu	Zintegrowany ochraniacz gwintu
Średnica	125 mm
Szerokość Bieżnia	32 mm
Twardość Bieżnia (A)	87 Shore A

MOCOWANIE

Typ mocowania	Płytka prostokątna
Długość płytki	95 mm
Szerokość płytki	70 mm
Długość otworu w płytce (maksymalna)	75 mm
Szerokość otworu w płytce (maksymalna)	50 mm
Średnica otworu płytki	11 mm

IF nagroda za projekt

© Copyright 2026 TENTE International GmbH

ICS

5327PJX125P51 INOX

EAN 4031582367447

TENTE
BETTER MOBILITY. BETTER LIFE.

Rysunki produktu

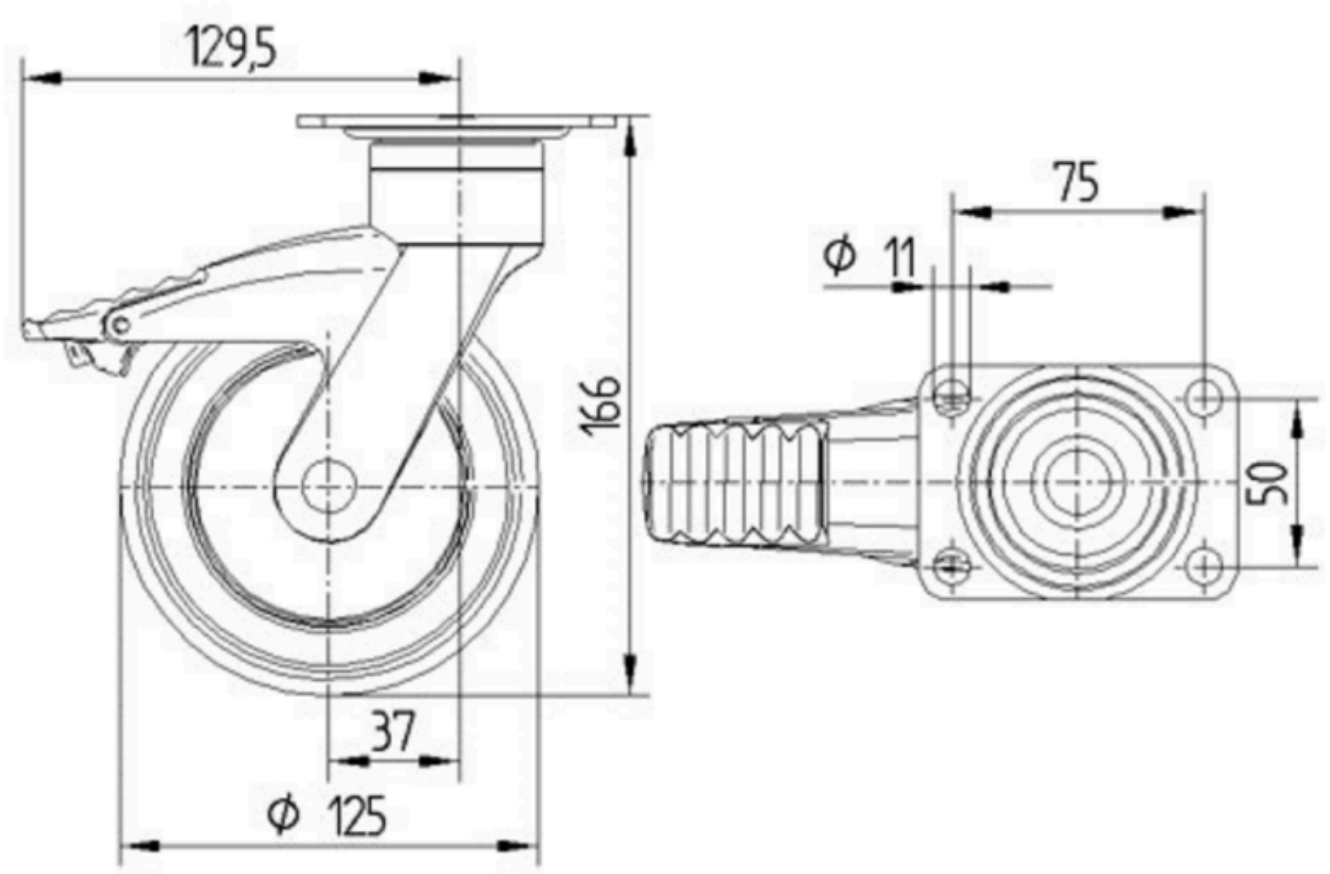

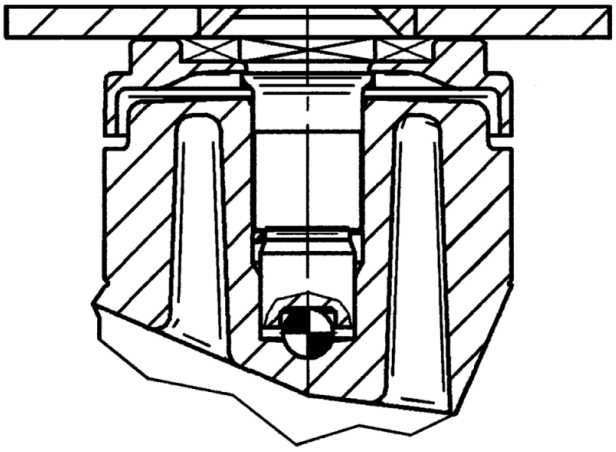

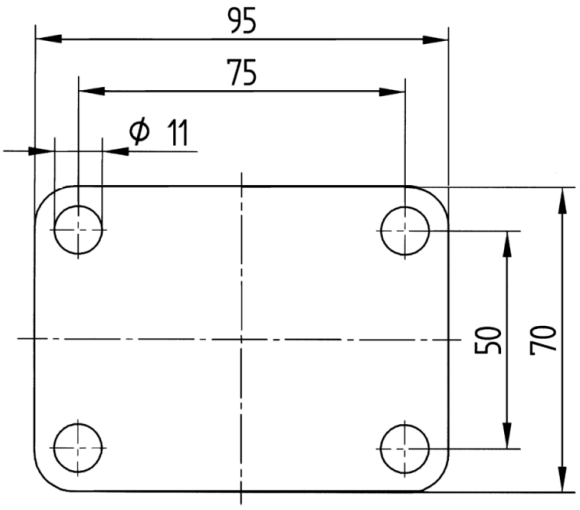

IF nagroda za projekt
product design award

© Copyright 2026 TENTE International GmbH