ИНФОРМАЦИЯ О ПРОДУКТЕ

KAPPA LOAD

9652FCP200P63 WT50

EAN 4031582451917



Изображение может отличаться от оригинального продукта

ПРОИЗВОДИТЕЛЬНОСТЬ

Производительность рулона	●●●●○
Шум движения	●●●○○
Исчезновение	●●●●○
Устойчивость к коррозии	●●●○○

ОСНОВНЫЕ АТРИБУТЫ

Название продукта	Kappa load
Тип	Поворотное Колесная опора с Общий тормоз, Концевик колесной опоры
Стандартный	EN12533 - Высоконагруженные колесные опоры
Грузоподъемность при 4 км/ч	1440 kg
Грузоподъемность при 6 км/ч	1200 kg
Электропроводящий	Нет
Нержавеющая сталь	Нет
Грузоподъемность статическая	2880 kg
Диапазон температур (минимальный)	-20 °C
Диапазон температур (максимальный)	60 °C
Общая высота	245 mm
Общий вес	7,7 kg

КРОНШТЕЙН

Материал корпуса	Чугун или кованый чугун, тяжелый
Форма Вилы	Широкая, Усиленный
Повортный узел	Роликовый (Игольчатый) подшипник с глубокими канавками
Офсет (Смещение)	59 mm
Радиус поворота	159 mm
Поворотное соединение	318 mm
Lubrication nipple	1

КОЛЕСО

Материал корпуса	Чугун
Материал протектора	Ultratech полиуретан, Литой
Подшипник	Прециссионый шариковый подшипник
Ось	Винт с гайкой
Защита от проводов	С защитой резьбы
Диаметр	200 mm
Ширина Протектор	50 mm
Твердость Протектор (A)	92 Береговая A

ФИТИНГ

Тип фитинга	Прямоугольная пластина
Длина пластины	135 mm
Ширина пластины	110 mm
Длина отверстия пластины (максимальная)	105 mm
Ширина отверстия пластины (минимальная)	75 mm
Ширина отверстия пластины (максимальная)	80 mm
Диаметр отверстия пластины	11 mm

© Copyright 2026 TENTE International GmbH

KAPPA LOAD

9652FCP200P63 WT50

EAN 4031582451917

Чертежи изделия

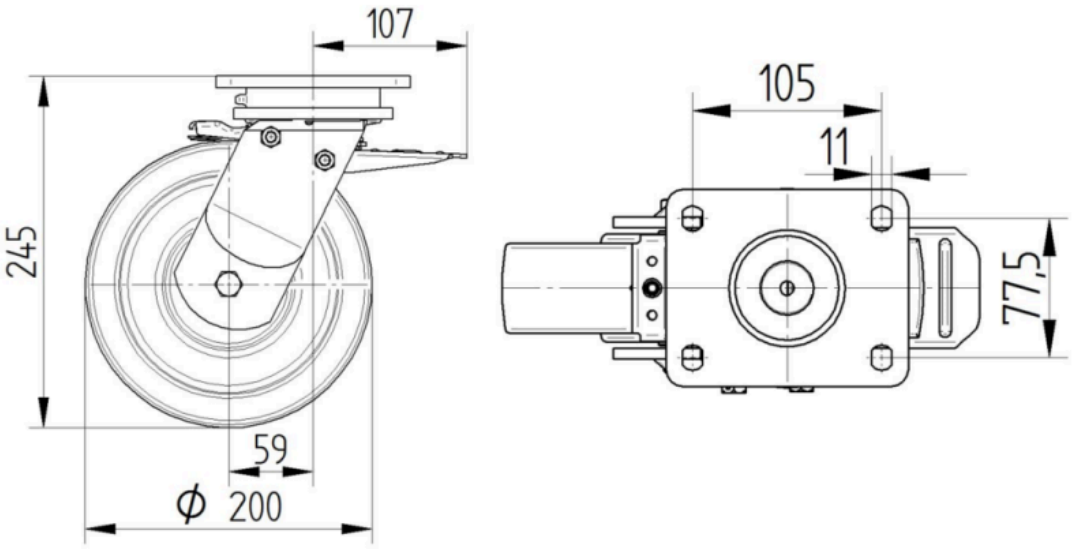

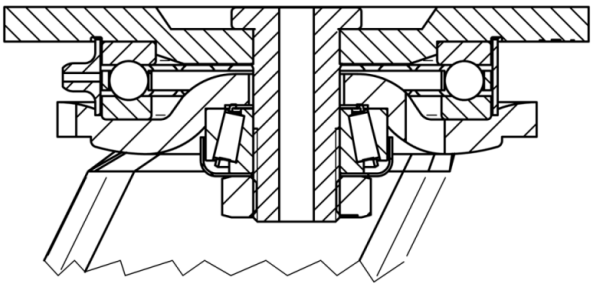

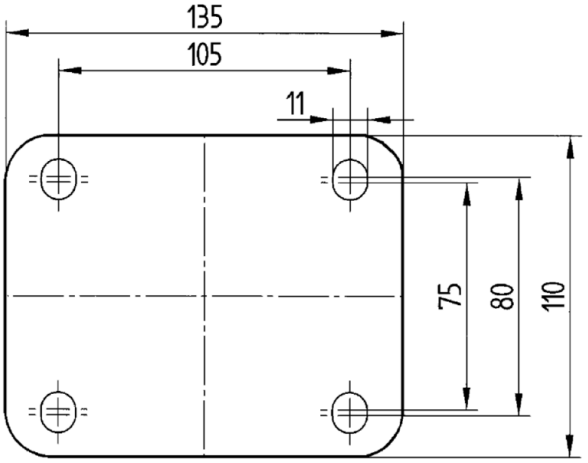

© Copyright 2026 TENTE International GmbH