INFORMACIÓ DE PRODUCTE

ZETA

4681IEP200P63

EAN 4031582307955



La imatge pot diferir del producte original.

ACTUACIÓ

Actuació Roll	●●●●○
El soroll del moviment	●●●●●
Atràcia	●●●○○
Resistència a a la corrosió	●●●○○

ATRIBUCIONS BÀSIQUES

Nom del producte	Zeta
Tipus	Rueda giratoria con Freno direccional
Tracidad de carga a 4 km/h	600 kg
Tracidad de carga a 6 km/h	480 kg
Conducció elèctrica	No
Inoxidable	No
Tracidad de carga estàtica	1200 kg
Temperatura (mínim)	-20 °C
Temperatura màxima (màxim)	85 °C
Alçada total	240 mm
Àmplia general	96 mm
Pes total	3,97 kg

SUPORT

Material d'habitatge	Placa d'acer, molt pesada
Forquilla Forma	Ample, Reforçat
Scamiento giratorio	Dues curses de pilota, Reforçat o Inoxidable
Color	Passivat blau
Desplaçament	55 mm
Sterferencia de giro	230 mm
Dome Dictel	96 mm

RODA

Tread hardness	suau
Material corporal	Alumini
Material de la banda de rodadura	Tirant elàstic, negre, vulcanitzat
El Bearing	Rodament de boles de precisió
Eix	Estirada de nou
Roda de color	3.3.1 El negre de gel (similar RAL9005)
Protectors de fil	Sense vigilància
Diametralització	200 mm
Banda de rodadura ample	50 mm
Corporació ample	50 mm
La duresa del Banda de rodadura (A)	67 Shore A

FITACIÓ

Tipus de Fitting	Placa rectangular
Placa llarga	137 mm
Placa ampla	105 mm
Longitud del forat de placa (Minimum)	75 mm
Longitud del forat de placa (màxim)	80 mm
Amplària del forat de placa (Minimum)	75 mm
Amplària del forat de placa (màxim)	105 mm
Placa de diàmetre	11 mm

© Copyright 2026 TENTE International GmbH

ZETA

4681IEP200P63

EAN 4031582307955

Número de comanda 00830071

Plànols del producte

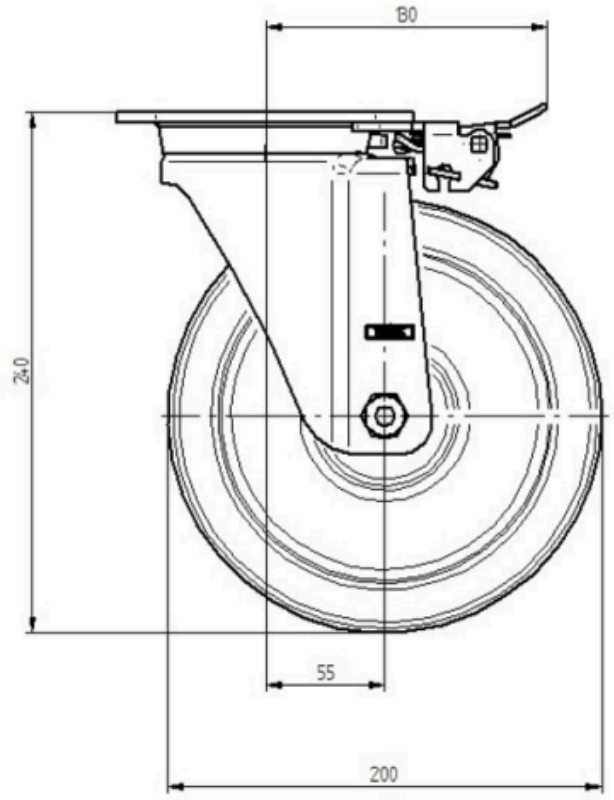

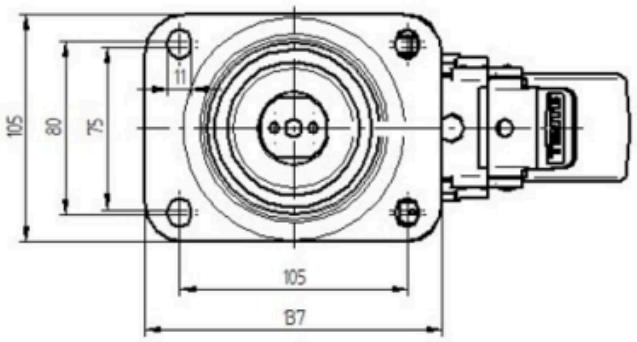

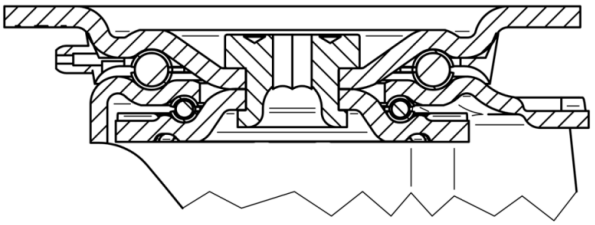

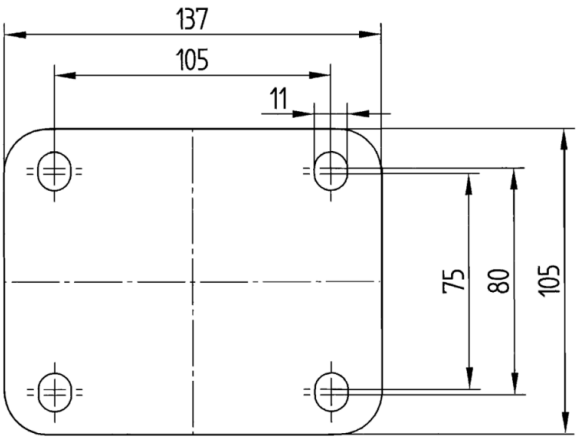

© Copyright 2026 TENTE International GmbH