INFORMACJE O PRODUKCIE

ZETA

4687ITP160P63 cv

EAN 4031582366631



Obraz może różnić się od oryginalnego produktu

WYDAJNOŚĆ

Wydajność rolek	●●●○○
Hałas ruchowy	●●●●○
Odejście	●●●●○
Odporność na korozję	●●●○○

PODSTAWOWE ATUTY

Nazwa produktu	Zeta
Typ	Kółko obrotowe z Blokada pełna
Standardowy	EN12532 — Sprzęt transportowy
Nośność przy 4 km/h	800 kg
Nośność przy 6 km/h	640 kg
Przewodzące prąd elektryczny	Nie
Nierdzewne	Nie
Nośność statyczne	1600 kg
Zakres temperatur (minimalny)	-10 °C
Zakres temperatur (maksymalny)	60 °C
Wysokość całkowita	200 mm
Szerokość całkowita	96 mm
Waga całkowita	3,4 kg

OBUDOWA

Materiał obudowy	Arkusz stalowy, bardzo ciężki
Kształt Widelec	Poszerzane, Wzmacniane
Łożysko obrotowe	Dwa wyścigi kulkowe, Wzmacniane lub Nierdzewne
Kolor	pasywowany na niebiesko
Wysięg	55 mm
Promień działania koła	161 mm
Zasięg działania koła	322 mm
Średnica kopuły	96 mm

KOŁO

Tread profile	wypukły
Materiał ciała	Aluminium
Materiał bieżni	Poliuretan, Odlewane
Łożysko	Łożysko kulkowe precyzyjne
Oś	Przykręcane za pomocą nakrętki
Kolor Koło	Żółty miód (RAL1005)
Osłony gwintu	Bez osłony gwintu
Średnica	160 mm
Szerokość Bieżnia	50 mm
Szerokość korpusu	50 mm
Twardość Bieżnia (A)	92 Shore A
Twardość Bieżnia (D)	42 Shore D

MOCOWANIE

Typ mocowania	Płytka prostokątna
Długość płytki	137 mm
Szerokość płytki	105 mm
Długość otworu płytki (minimalna)	75 mm
Długość otworu w płytce (maksymalna)	80 mm
Szerokość otworu w płytce (minimalna)	75 mm
Szerokość otworu w płytce (maksymalna)	105 mm
Średnica otworu płytki	11 mm

© Copyright 2026 TENTE International GmbH

ZETA

4687ITP160P63 cv

EAN 4031582366631

Numer zamówienia 00860775

Rysunki produktu

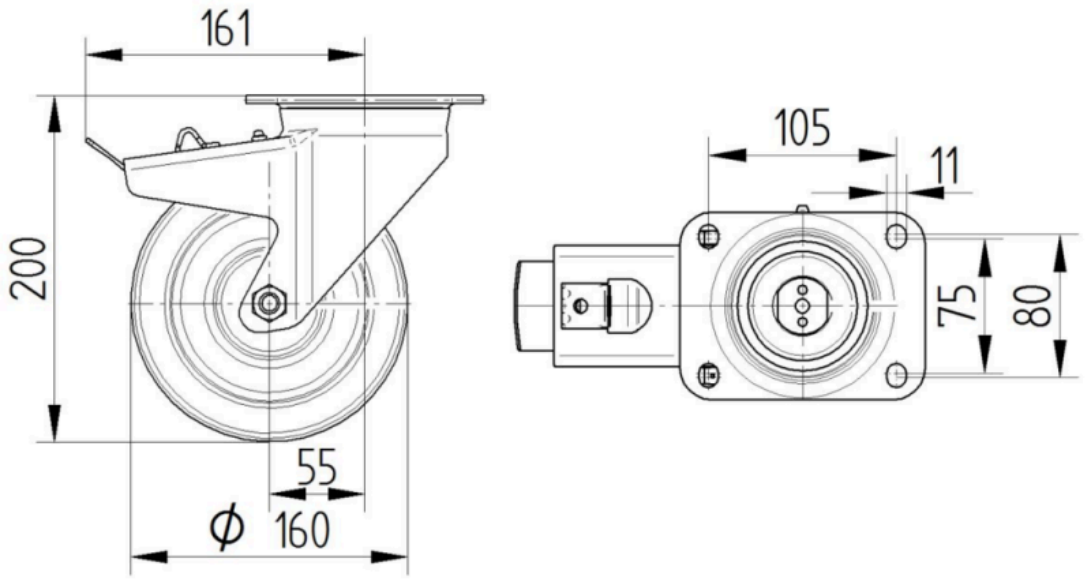

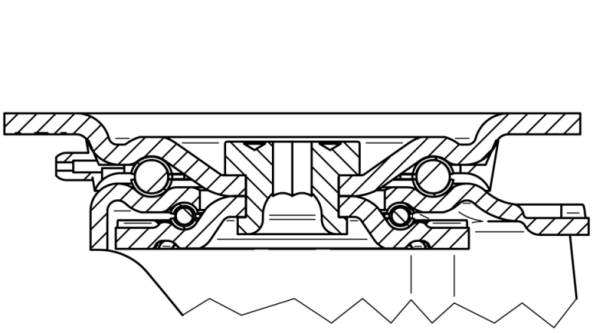

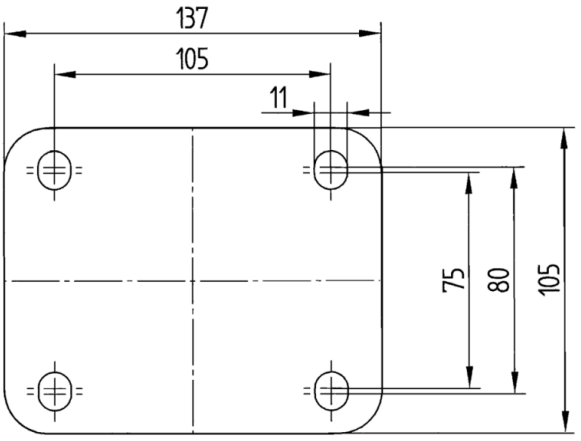

© Copyright 2026 TENTE International GmbH