INFORMAȚII DESPRE PRODUS

DURATECH

TOP 080x60-Ø20 HL60

EAN 4031582365436



Imaginea poate fi diferită de produsul original

PERFORMANȚĂ

Performanța rolei	●●●●●
Zgomot de mișcare	●●○○○
Atriție	●●●●●
Rezistență la coroziune	●●●○○

ATRIBUTELE DE BAZĂ

Nume produs	Duratech
Tip	Roată
Standard	EN12533 - Role rezistente
Capacitate de încărcare la 4 km/h	600 kg
Capacitate de încărcare la 6 km/h	500 kg
Conductiv electric	Nu
Inoxidabil	Nu
Capacitate de încărcare statică	1000 kg
Interval de temperatură (minim)	-40 °C
Interval de temperatură (maxim)	80 °C
Greutate totală	0,44 kg

ROATĂ

Material pentru corp	Poliamidă , grea
Material al benzii de rulare	Identic cu corp Roată
Lagăr	Rulment cu bile de precizie
Roată	Alb natural
Protecție pentru filet	Fără protecție pentru filet
Diametru	80 mm
Benză de rulare	60 mm
Diametrul găurii Axă	20 mm
Lungime butuc	60 mm
Lățimea corpului	60 mm
Duritatea benzii de Benză de rulare (D)	75 malul D
Tip rulment	6204

© Copyright 2026 TENTE International GmbH

DURATECH

TOP 080x60-Ø20 HL60

EAN 4031582365436

Numărul de comandă 00860864

Desene ale produsului

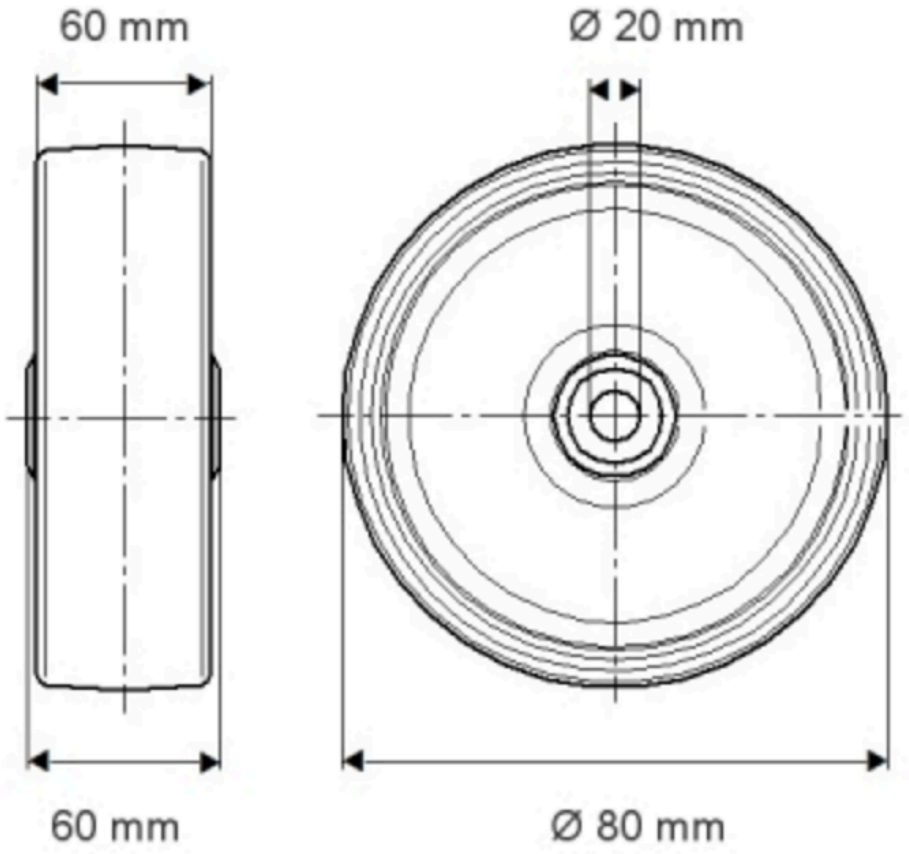

© Copyright 2026 TENTE International GmbH

DURATECH

TOP 080x60-Ø20 HL60

EAN 4031582365436

Numărul de comandă 00860864

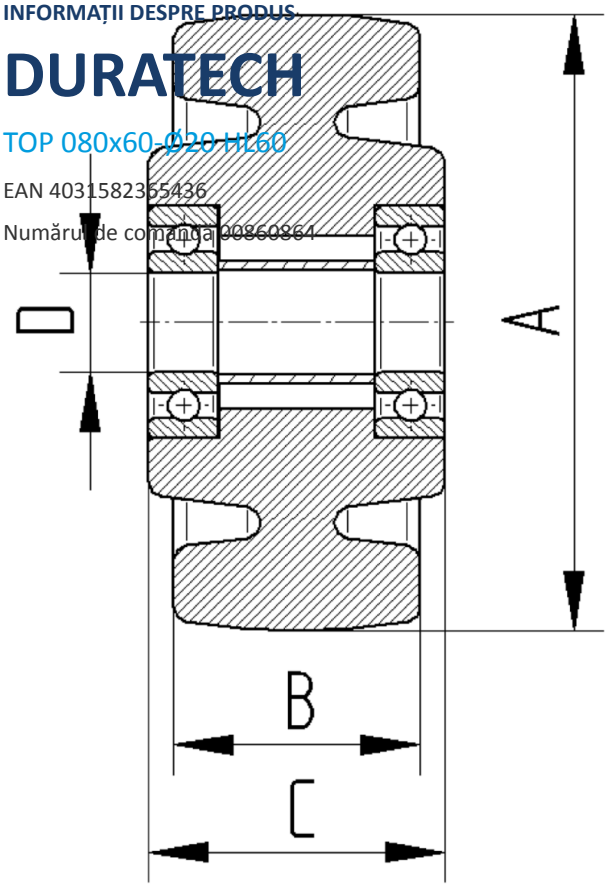

© Copyright 2026 TENTE International GmbH