PRODUCTINFORMATIE

DURATECH

TOP 085x95-Ø20 HL95

EAN 4031582331271



Afbeelding kan verschillen van het oorspronkelijke product

WIEL

Wielkern materiaal	Polyamide, zwaar
Materiaal loopvlak	Identiek met wielkern
Lager	Precisiekogellagers
Kleur Wiel	Natuurlijk wit
Afdekkapjes	Zonder afdekkapjes
Diameter	85 mm
Breedte Loopvlak	95 mm
Asgatdiameter	20 mm
Naaflengte	95 mm
Breedte wielkern	95 mm
Hardheid van het loopvlak (D)	75 Shore D
Type lager	6204

PRESTATIES

Rolprestaties	●●●●●
Bewegingsgeluid	●●○○○
Verloop	●●●●●
Corrosieweerstand	●●●○○

KERNKENMERKEN

Productnaam	Duratech
Type	Wiel
Standaard	EN12533 - Zwaarlast wielen
Draagvermogen bij 4 km/u	900 kg
Draagvermogen bij 6 km/u	720 kg
Elektrisch geleidend	Nee
Roestvrij	Nee
Statisch Draagvermogen	1800 kg
Temperatuurbereik (minimaal)	-40 °C
Temperatuurbereik (maximaal)	80 °C
Totaal gewicht	0,58 kg

© Copyright 2026 TENTE International GmbH

DURATECH

TOP 085x95-Ø20 HL95

EAN 4031582331271

Bestelnummer 00832617

Producttekeningen

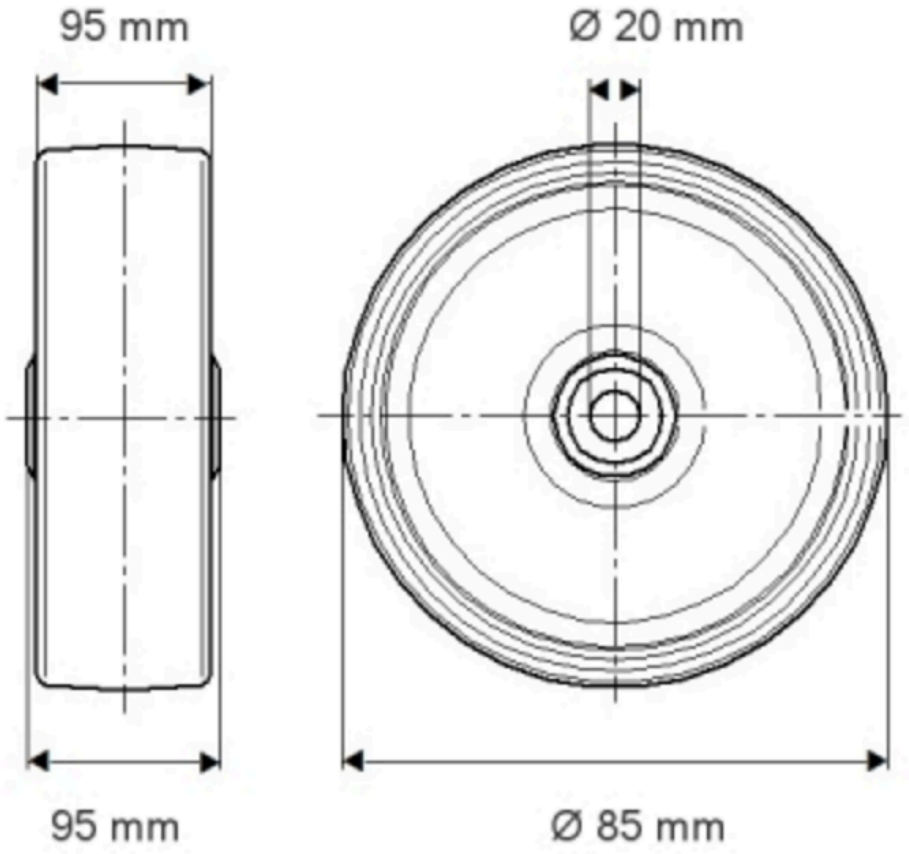

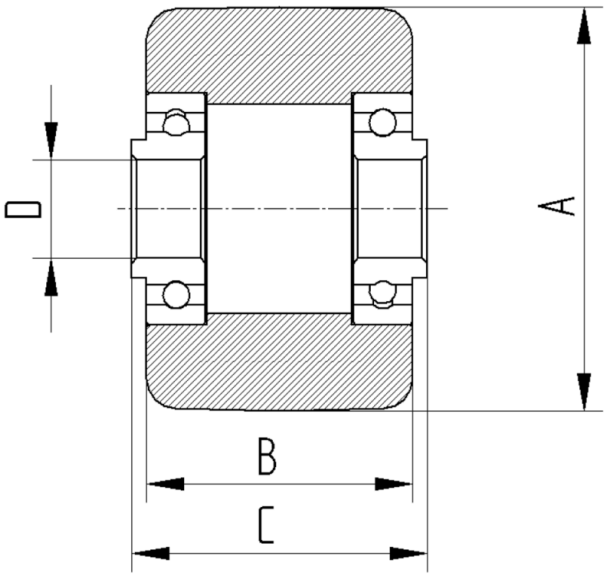

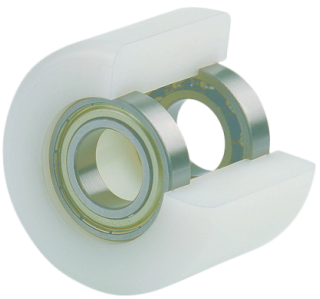

© Copyright 2026 TENTE International GmbH