INFORMACE O PRODUKTU

ALPHA STAINLESS

8477IDG100P30-13

EAN 4031582433005



Obrázek se může lišit od původního produktu

VÝKON

Valivý odpor	●●●○○
Hlučnost	●●●○○
Opotřebení	●●●○○
Odolné vůči korozi	●●●●●

ZÁKLADNÍ ATRIBUTY

Název produktu	Alpha stainless
Typ	Otočné Kolečko s Totální brzda
Norma	EN12532 – Přepravní vybavení
Nosnost 4 km/h	80 kg
Elektrické vodivé	Ne
Nerezové	Ano
Statická Nosnost	160 kg
Rozsah teploty (minimální)	-30 °C
Teplotní rozsah (maximální)	250 °C
Celková výška	128 mm
Celková hmotnost	0,79 kg

UCHYCENÍ

Materiál pouzdra	Nerezové ocel, těžká
Tvar Vidlice	Široký
Otočné ložisko	dvouřadá kuličková dráha
Barva vidlice	Nerezové ocel
Vyosení	41 mm
Poloměr otáčení	91 mm
Průměr otáčení	182 mm

KOLO

Tread hardness	měkký
Materiál středu	Hliník
Materiál běhounu	Tlumení, Tepelná odolnost
Ložisko	Suchá ložisková průchodka
Osa kola	Šroub s maticí
Ochranná krytka	Bez pouzdra
Průměr	100 mm
Šířka Běhoun	35 mm
Tvrdost Běhoun (A)	75 Shore A

MONTÁŽ

Typ uchycení	Díra na šroub
Průměr otvoru uchycení	13 mm

© Copyright 2026 TENTE International GmbH

ALPHA STAINLESS

8477IDG100P30-13

EAN 4031582433005

BETTER MOBILITY. BETTER LIFE.

Výkresy produktu

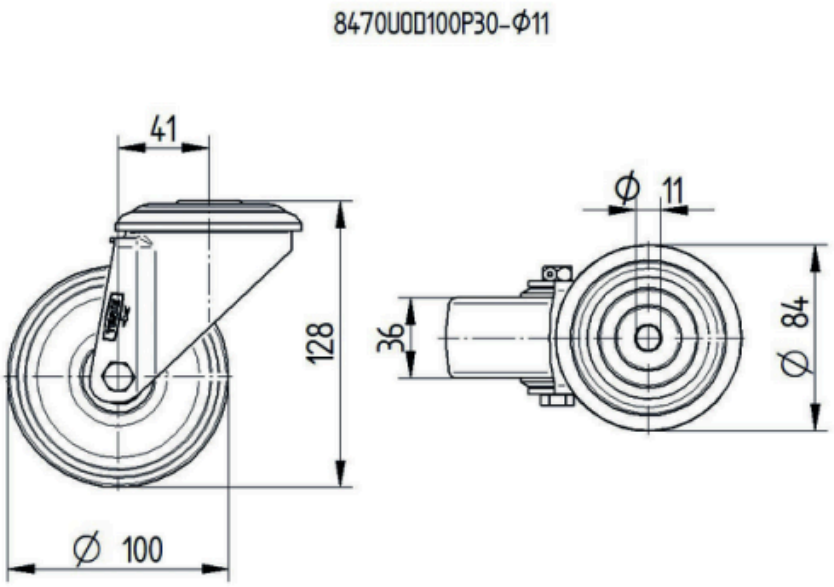

© Copyright 2026 TENTE International GmbH