PRODUCTINFORMATIE

PURETECH

PVR 125x37-Ø12 HL44

EAN 4031582321265



Afbeelding kan afwijken van het oorspronkelijke product

WIEL

Materiaal wielkern	Polypropyleen
Materiaal loopvlak	Massief rubber, zwart
Lagering	Rollager
Wielkleur	Grafietzwart (RAL9011)
Afdekkapjes	Zonder schroefdraadbeschermer
Diameter	125 mm
Breedte Loopvlak	37 mm
Diameter Asgat	12 mm
Naaflengte	44 mm
Breedte wielkern	37 mm
Hardheid van het Loopvlak (A)	80 Shore A

PRESTATIES

Rolprestaties	●●●○○
Bewegingsgeluid	●●●●○
Slijtage	●●●○○
Corrosiebestendigheid	●●●○○

KERNKENMERKEN

Productnaam	Puretech
Type	Wiel
Standaard	EN12532 - Transportuitrusting
Draagvermogen bij 4 km/h	100 kg
Elektrisch geleidend	Nee
Roestvrij	Nee
Statisch draagvermogen	200 kg
Temperatuurbereik (minimaal)	-20 °C
Temperatuurbereik (maximaal)	60 °C
Totaal gewicht	0,47 kg

© Copyright 2026 TENTE International GmbH

PURETECH

PVR 125x37-Ø12 HL44

EAN 4031582321265

Bestelnummer 00030955

Producttekeningen

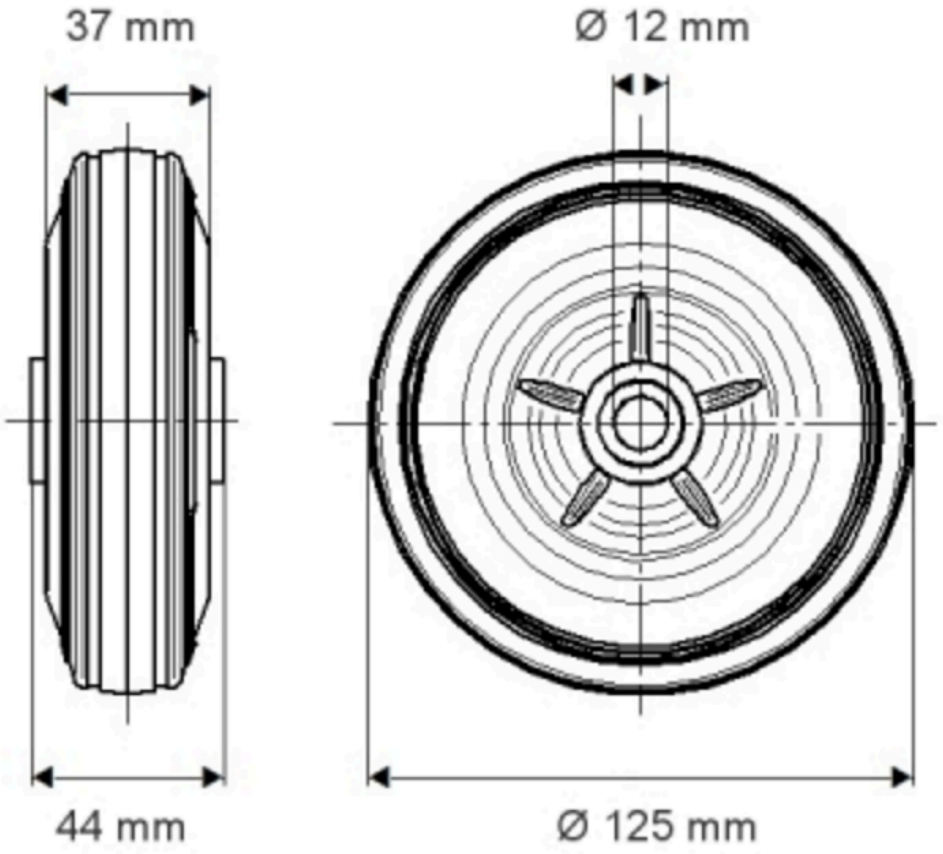

© Copyright 2026 TENTE International GmbH