ИНФОРМАЦИЯ О ПРОДУКТЕ

PURETECH

UVH 080x35 HL46

EAN 4031582323627

BETTER MOBILITY. BETTER LIFE.

Изображение может отличаться от оригинального продукта

КОЛЕСО

Материал корпуса	Полиамид
Материал протектора	Литая резина, черная
Подшипник	Подшипник скольжения
Цвет Колесо	Черный графит (RAL9011)
Защита от проводов	С защитой резьбы
Диаметр	80 mm
Ширина Протектор	35 mm
Диаметр отверстия Ось	8,3 mm
Длина хаба	46 mm
Ширина тела	35 mm
Твердость Протектор (A)	90 Береговая A
Твердость Протектор (D)	39 Береговая D

ПРОИЗВОДИТЕЛЬНОСТЬ

Производительность рулона	●●●○○
Шум движения	●●●○○
Исчезновение	●●●○○
Устойчивость к коррозии	●●●○○

ОСНОВНЫЕ АТРИБУТЫ

Название продукта	Puretech
Тип	Колесо
Стандартный	EN12532 - Транспортировочное оборудование
Грузоподъемность при 4 км/ч	100 kg
Электропроводящий	Нет
Нержавеющая сталь	Нет
Грузоподъемность статическая	200 kg
Диапазон температур (минимальный)	-20 °C
Диапазон температур (максимальный)	80 °C
Общий вес	0,22 kg

© Copyright 2026 TENTE International GmbH

PURETECH

UVH 080x35 HL46

EAN 4031582323627

Номер заказа 00002549
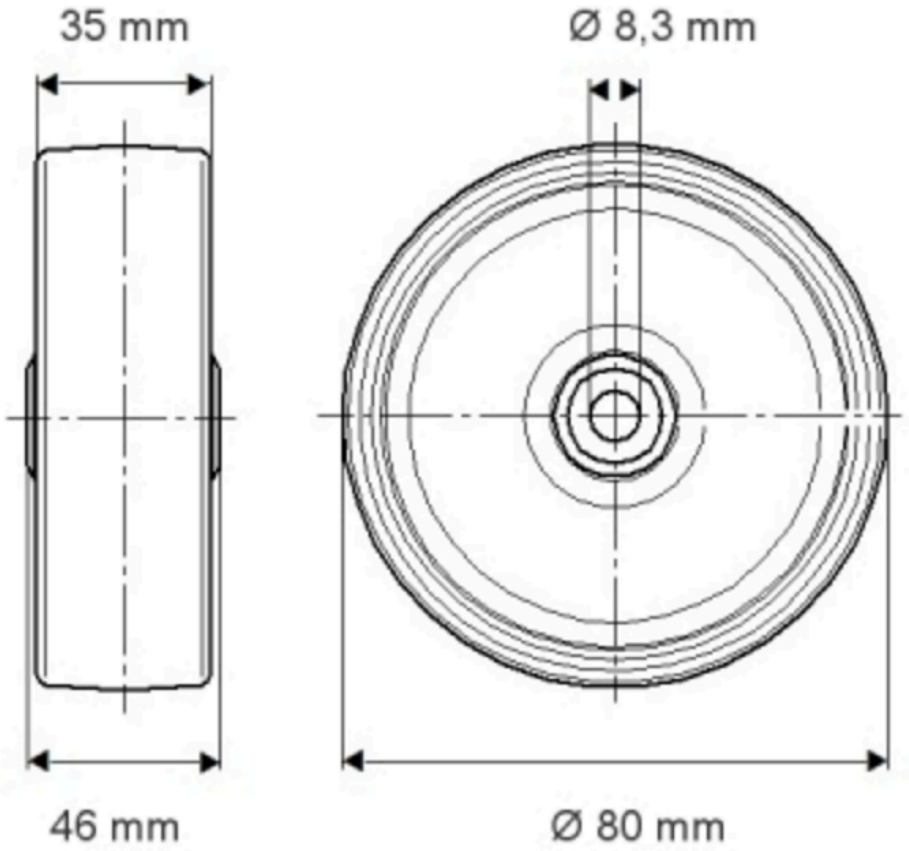
Product Drawings