ИНФОРМАЦИЯ ЗА ПРОДУКТА

AGILA

2471PJP150P50

EAN 4031582301458

BETTER MOBILITY. BETTER LIFE.



Изображението може да се различава от оригиналния продукт

ИЗПЪЛНЕНИЕ

Производителност на ролката	●●●○○
Шум от движение	●●●○○
Привличане	●●●○○
Устойчив на корозия	●●●○○

ОСНОВНИ АТРИБУТИ

Име на продукта	Agila
Тип	Завъртане на Колело с Заключване по пососка
Стандартен	EN12530 – Изделителни колела
Товароносимост при 3 км/ч	100 kg
Електропроводим	Не
Неръждаемост	Не
Статичен Товароносимост	200 kg
Температурен диапазон (минимален)	-20 °C
Температурен диапазон (максимален)	60 °C
Обща височина	185 mm
Общо тегло	1.04 kg

ВИЛКА

Материал на корпуса	Стоманен лист, среден
Форма Вилица	Обхват
Въртящ се лагер	Две състезания с топка
Цвят	Синьо покритие
Изместване	36 mm
Интерференция при завъртане	262 mm

КОЛЕЛО

Материал на тялото	Полипропилен
Материал на реазбата	Термопластичен каучук
Лагер	Прецизен сачмен лагер
Предпазители за резби	С предпазно устройство за резба
Диаметър	150 mm
Ширина на Резба	32 mm
Твърдост на Резба (A)	87 Бръснач A

ПРИЛЯГАНЕ

Тип на фитинга	Правоъгълна плака
Дължина на плаката	77 mm
Ширина на плаката	67 mm
Дължина на отвора на плаката (минимална)	56 mm
Дължина на отвора на плаката (максимална)	61.5 mm
Ширина на отвора на плаката (минимална)	46.5 mm
Ширина на отвора на плаката (максимална)	51.5 mm
Диаметър на отвора на плаката	8.5 mm

© Copyright 2026 TENTE International GmbH

AGILA

2471PJP150P50

EAN 4031582301458

BETTER MOBILITY. BETTER LIFE.

Чертежи на продукта

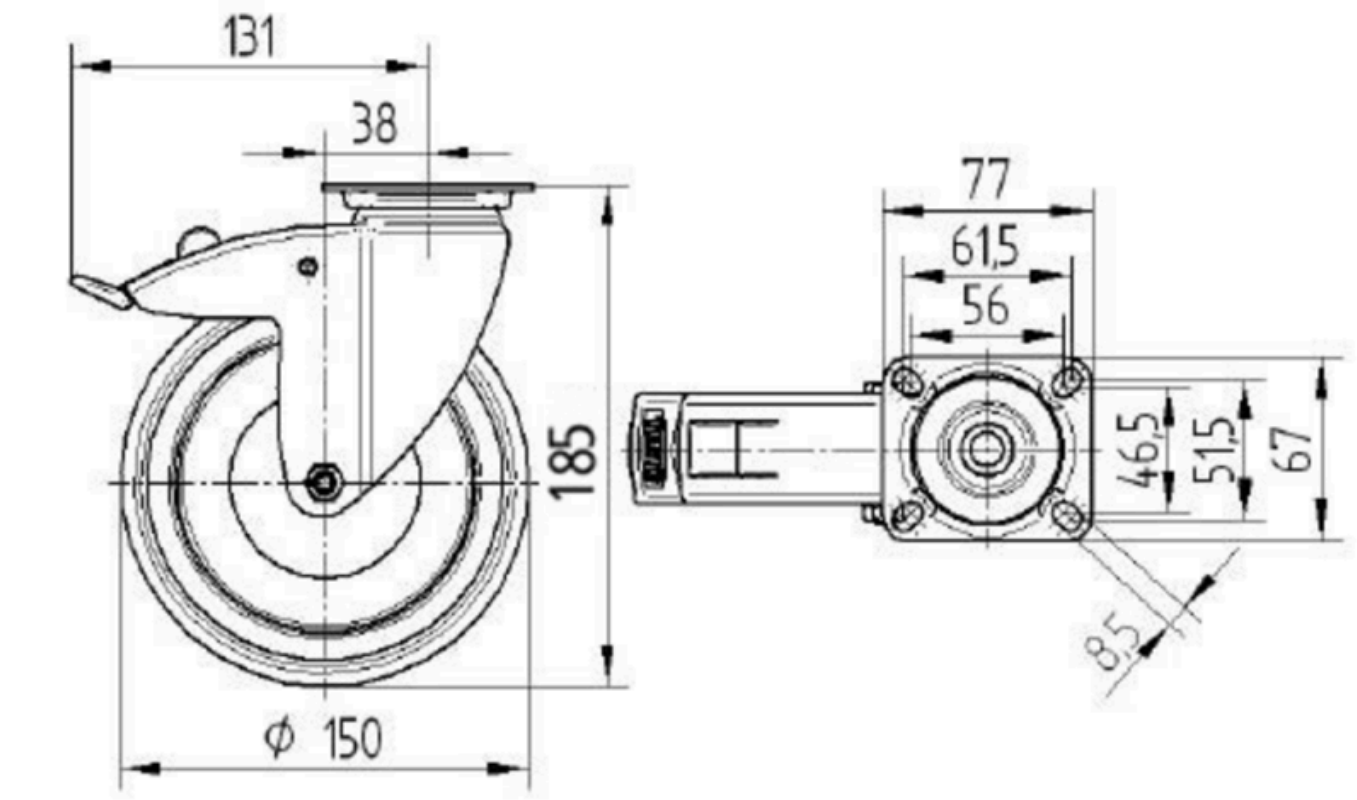

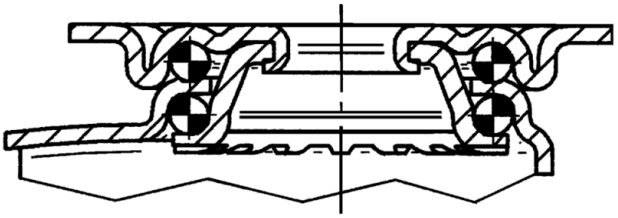

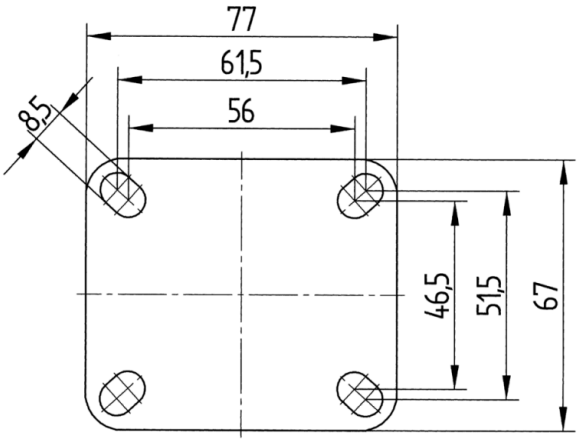

© Copyright 2026 TENTE International GmbH