INFORMACIÓ DE PRODUCTE

DURATECH HEAT

WOO075x25-Ø8 HL31

EAN 4031582367362



La imatge pot diferir del producte original.

ACTUACIÓ

Actuació Roll	●●●○○
El soroll del moviment	●●●○○
Atràcia	●●●●●
Resistència a a la corrosió	●●●○○

ATRIBUCIONS BÀSIQUES

Nom del producte	Duratech heat
Tipus	Aro
Tracidad de carga a 3 km/h	75 kg
Conducció elèctrica	No
Inoxidable	No
Tracidad de carga estàtica	150 kg
Temperatura (mínim)	-40 °C
Temperatura màxima (màxim)	200 °C

RODA

Material corporal	Sintètiques termoplàstiques, Resistent a la calor
Material de la banda de rodadura	Identitari amb el cos de Roda
El Bearing	Coixinet llis
Protectors de fil	Sense vigilància
Diametralització	75 mm
Banda de rodadura ample	25 mm
El forat Eix Diàmetre del forat	8 mm
Longitud del cub	31 mm

© Copyright 2026 TENTE International GmbH

DURATECH HEAT

WOO075x25-Ø8 HL31

EAN 4031582367362

BETTER MOBILITY. BETTER LIFE.

Plànols del producte

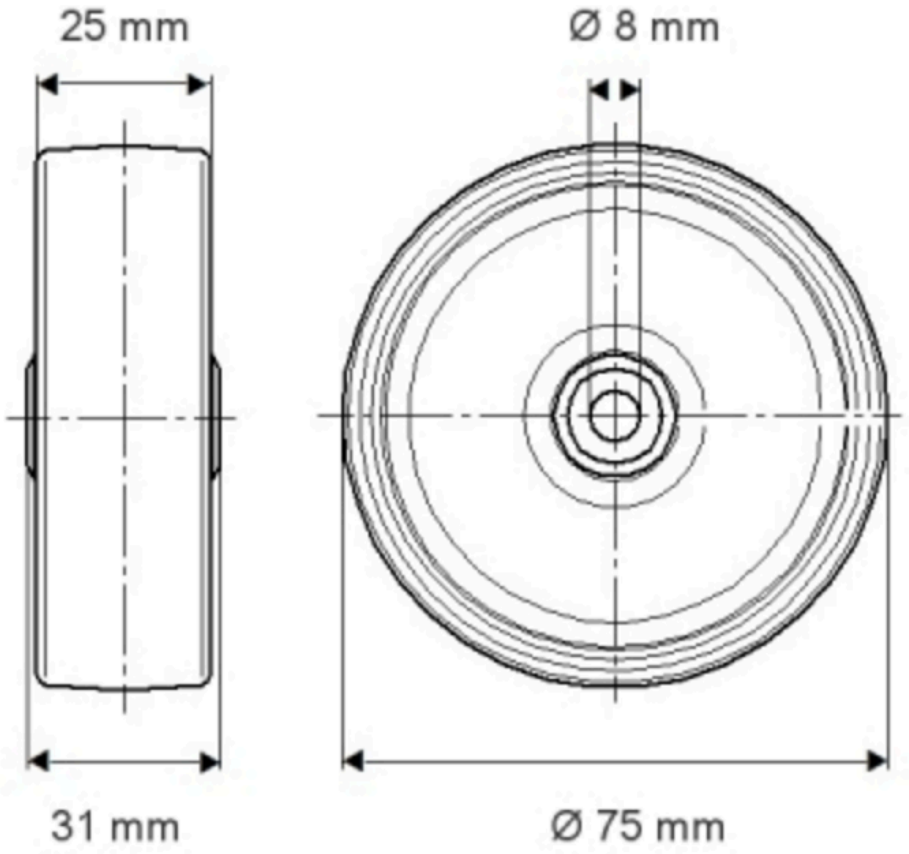

© Copyright 2026 TENTE International GmbH