PRODUCTINFORMATIE

ALPHA

3470UOO100P62

EAN 4031582010206
Bestelnummer 00004299

BETTER MOBILITY. BETTER LIFE.

Afbeelding kan afwijken van het oorspronkelijke product

PRESTATIES

Rolprestaties	●●●○○
Bewegingsgeluid	●●●○○
Slijtage	●●●●○
Corrosiebestendigheid	●●●○○

KERNKENMERKEN

Productnaam	Alpha
Type	Wielen
Standaard	EN12532 - Transportuitrusting
Draagvermogen bij 4 km/h	200 kg
Statisch draagvermogen	400 kg
Temperatuurbereik (minimaal)	-25 °C
Temperatuurbereik (maximaal)	80 °C
Totale hoogte	128 mm
Totale breedte	75 mm
Totaal gewicht	0,732 kg

WIEL

Materiaal wielkern	Polyamide
Materiaal loopvlak	Identiek aan Wiel
Lagering	Glijlager
As	Geschroefd met moer
Wielkleur	Natuurlijk wit
Afdekkapjes	Zonder schroefdraadbeschermer
Diameter	100 mm
Breedte Loopvlak	36 mm
Breedte wielkern	36 mm
Hardheid van het Loopvlak (D)	75 Shore D

BEHUIZING

Materiaal	Staalplaat, zwaar
Vork Vorm	Breed
Zwenklager	Twee balraces
Kleur	Blauw gepassiveerd
Offset	40 mm
Zwenk radius	90 mm
Draaicirkel	180 mm
Diameter koepel	75 mm

FITTING

Type bevestiging	Rechthoekige plaat
Lengte plaat	105 mm
Breedte plaat	80 mm
Lengte plaatgat (minimaal)	77 mm
Lengte plaatgat (maximaal)	60 mm
Breedte plaatgat (minimaal)	77 mm
Breedte plaatgat (maximaal)	80 mm
Diameter plaatgat	9 mm

© Copyright 2026 TENTE International GmbH

ALPHA

3470UOO100P62

EAN 4031582010206
Bestelnummer 00004299

BETTER MOBILITY. BETTER LIFE.

TECHNISCHE TEKENINGEN

3470U00100P62-neu

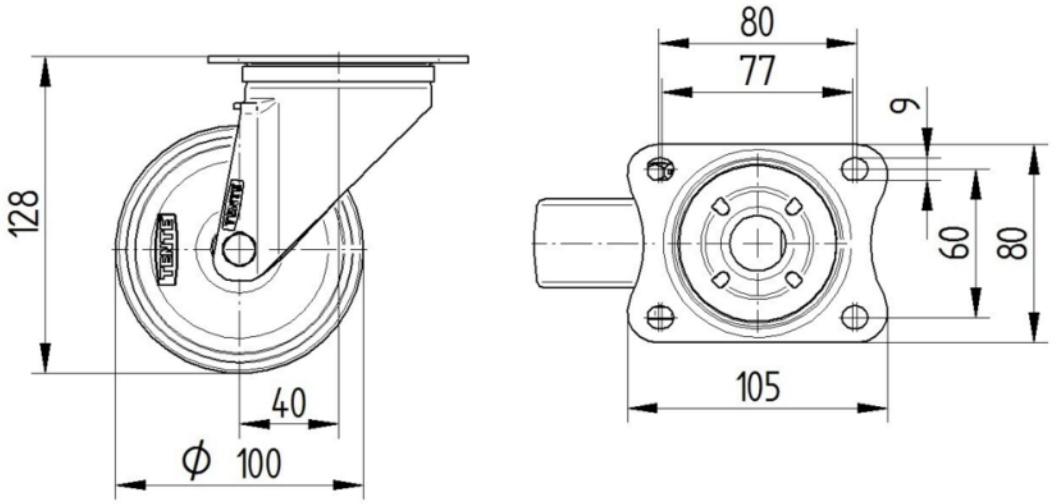
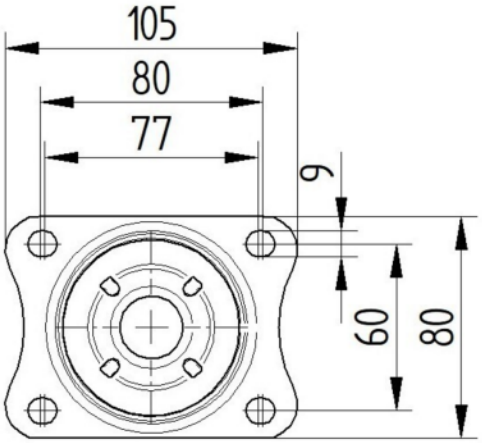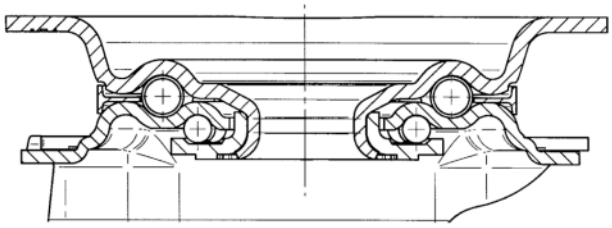
Platte 3470-080P62-105x80