PRODUKTINFORMATION

PURETECH

DIK 150x32-Ø8,1

EAN 4031582070170



Billedet kan afvige fra det oprindelige produkt

HJUL

Fælgmateriale	Bladstål
Hjulbanemateriale	Massiv gummi, uden afsmitning
Leje	Kegle-kugleleje
Hjul farve	Blå-kromatiseret
Trådfang	Med trådfang
Diameter	150 mm
Hjulbane bredde	32 mm
Aksel Huldiameter	8 mm
Navlængde	36 mm
Fælgbredde	32 mm
Hårdhed af Hjulbane (A)	80 Shore A

YDEEVNE

Rullemodstand	●●●○○
Kørselsstøj	●●●●○
Abrasion	●●●○○
Rustbeskyttelse	●●●○○

PRIMÆRE EGENSKABER

Produktnavn	Puretech
Type	Hjul
Standard	EN12530 - Hjul til Apparater
Belastning ved 3 km/t	100 kg
Elektrisk ledende	Nej
Rustfri	Nej
Belastning Statisk	200 kg
Temperaturområde (minimum)	-20 °C
Temperaturområde (maksimum)	85 °C
Samlet vægt	0,9 kg

© Copyright 2026 TENTE International GmbH

PURETECH

DIK 150x32-Ø8,1

EAN 4031582070170

Bestillingsnummer 00000163

Produkttegninger

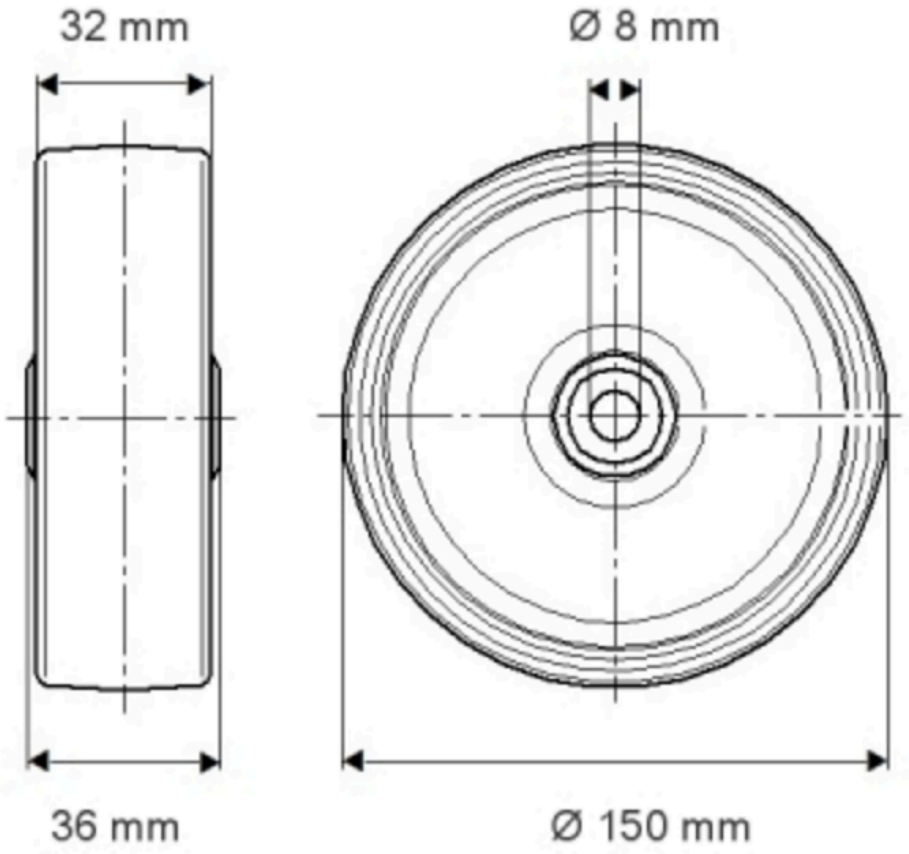

© Copyright 2026 TENTE International GmbH