PRODUCTINFORMATIE

MAXTECH

PNR400x90-Ø10x129 geel

EAN 4031582202373



Afbeelding kan afwijken van het oorspronkelijke product

PRESTATIES

Rolprestaties	● ○ ○ ○ ○
Bewegingsgeluid	● ● ● ○ ○
Slijtage	● ● ● ○ ○
Corrosiebestendigheid	● ● ● ○ ○

KERNKENMERKEN

Productnaam	Maxtech
Type	Wiel
Draagvermogen bij 3 km/h	145 kg
Elektrisch geleidend	Nee
Roestvrij	Nee
Statisch draagvermogen	290 kg
Totaal gewicht	3 kg

WIEL

Tread hardness	zacht
Materiaal wielkern	Polypropyleen
Materiaal loopvlak	Polyurethaan, Geschuimd
Lagering	Rollager
Afdekkapjes	Zonder schroefdraadbeschermer
Diameter	400 mm
Breedte Loopvlak	90 mm
Diameter Asgat	10 mm
Naaflengte	129 mm
Hardheid van het Loopvlak (A)	55 Shore A

© Copyright 2026 TENTE International GmbH

MAXTECH

PNR400x90-Ø10x129 geel

EAN 4031582202373

BETTER MOBILITY. BETTER LIFE.

Producttekeningen

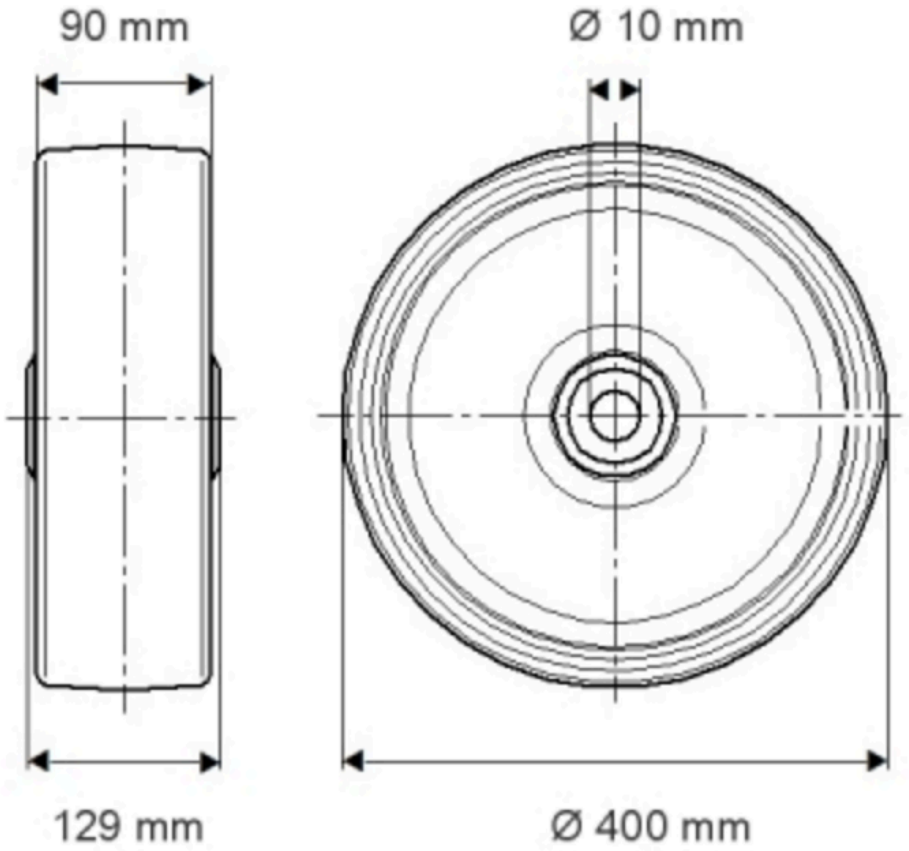

© Copyright 2026 TENTE International GmbH