INFORMACIÓ DE PRODUCTE

PURETECH

PVR080x35-Ø12 HL44,4

EAN 4031582442397



La imatge pot diferir del producte original.

ACTUACIÓ

Actuació Roll	●●●○○
El soroll del moviment	●●●○○
Atràcia	●●○○○
Resistència a a la corrosió	●●●○○

ATRIBUCIONS BÀSIQUES

Nom del producte	Puretech
Tipus	Aro
Tracidad de carga a 4 km/h	70 kg
Conducció elèctrica	No
Inoxidable	No
Tracidad de carga estàtica	140 kg
Temperatura (mínim)	-20 °C
Temperatura màxima (màxim)	60 °C
Pes total	0,16 kg

RODA

Material corporal	Polipropilè
Material de la banda de rodadura	Goma massissa negres, negres
El Bearing	Roamiento de rodillos
Protectors de fil	Sense vigilància
Diametralització	80 mm
Banda de rodadura ample	35 mm
El forat Eix Diàmetre del forat	12 mm
Longitud del cub	44,4 mm
La duresa del Banda de rodadura (A)	85 Shore A

© Copyright 2026 TENTE International GmbH

PURETECH

PVR080x35-Ø12 HL44,4

EAN 4031582442397

BETTER MOBILITY. BETTER LIFE.

Plànols del producte

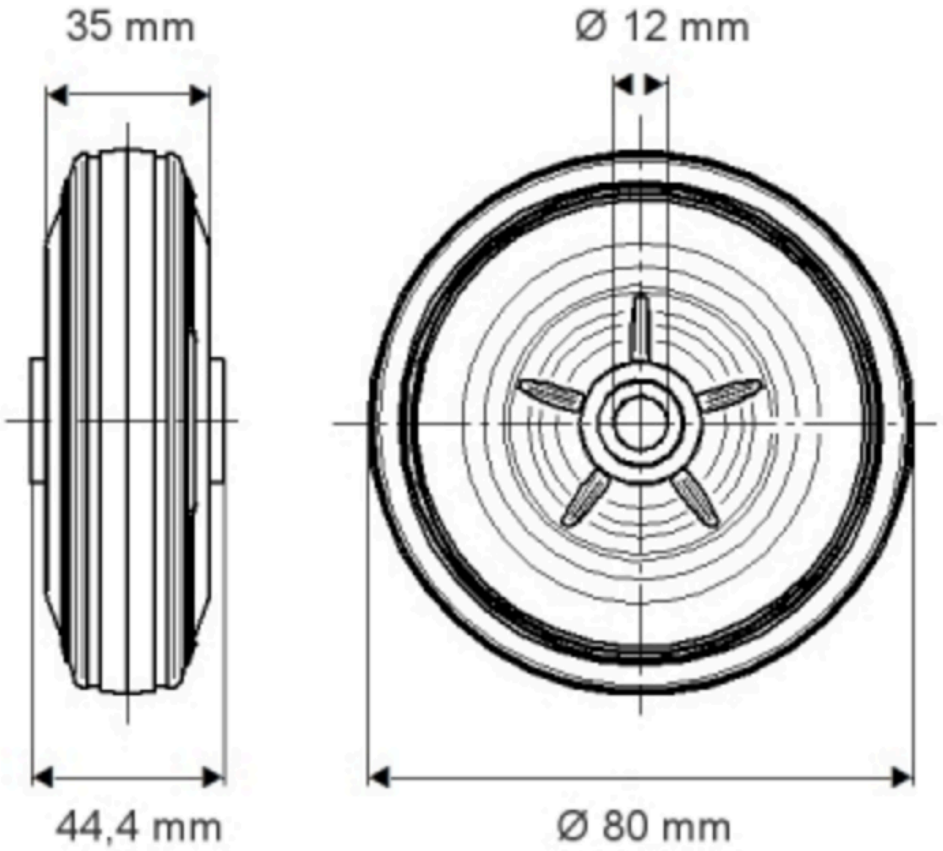

© Copyright 2026 TENTE International GmbH