PRODUKTINFORMATION

INTEGRAL

2044UAP150R26-28S45 D 9002 4xM8

EAN 4031582300185



Billedet kan afvige fra det oprindelige produkt

YDEEVNE

Rullemodstand	●●●○○
Kørselsstøj	●●●○○
Abrasion	●●●●○
Rustbeskyttelse	●●●○○

PRIMÆRE EGENSKABER

Produktnavn	Integral
Type	Drejeligt Hjul med central-, total- eller retningsbremse
Standard	EN12531 - Hospitalssengehjul
Belastning ved 3 km/t	150 kg
Belastning ved 4 km/t	150 kg
Elektrisk ledende	Nej
Rustfri	Nej
Belastning Statisk	450 kg
Temperaturområde (minimum)	-25 °C
Temperaturområde (maksimum)	80 °C
Byggehøjde	183 mm
Samlet bredde	62 mm
Samlet vægt	0,99 kg
Certificering	Testet og overvåget af TÜV Süd

GAFFEL

Materialer til boliger	Stålplade, medium
Gaffel Form	Lukket
Drejekrans	Præcisionskugleleje
Farve	Grå hvid (RAL9002)
Udladning	40 mm
Udfaldsradius	115 mm
Udfaldsdiameter	230 mm
Dome-diameter	62 mm

HJUL

Fælgmateriale	Polyamid
Hjulbanemateriale	Polyuretan, Indsprøjtet
Leje	Præcisionskugleleje
Hjulbane-farve	Skifergrå (RAL7015)
Hjul farve	Skifergrå (RAL7015)
Trådfang	Integreret trådfang
Diameter	150 mm
Hjulbane bredde	32 mm
Fælgbredde	32 mm
Hårdhed af Hjulbane (A)	92 Shore A
Hårdhed af Hjulbane (D)	42 Shore D

MONTERING

Monteringstype	Stift med Cam-hul til profilstænger
Boltdiameter	28 mm
Boltlængde	96 mm
Bolt trådens position	19 mm
Bolt	4

IF Design Award

Red Dot Design Award

© Copyright 2026 TENTE International GmbH

INTEGRAL

2044UAP150R26-28S45 D 9002 4xM8

EAN 4031582300185

Bestillingsnummer 00061434

Produkttegninger

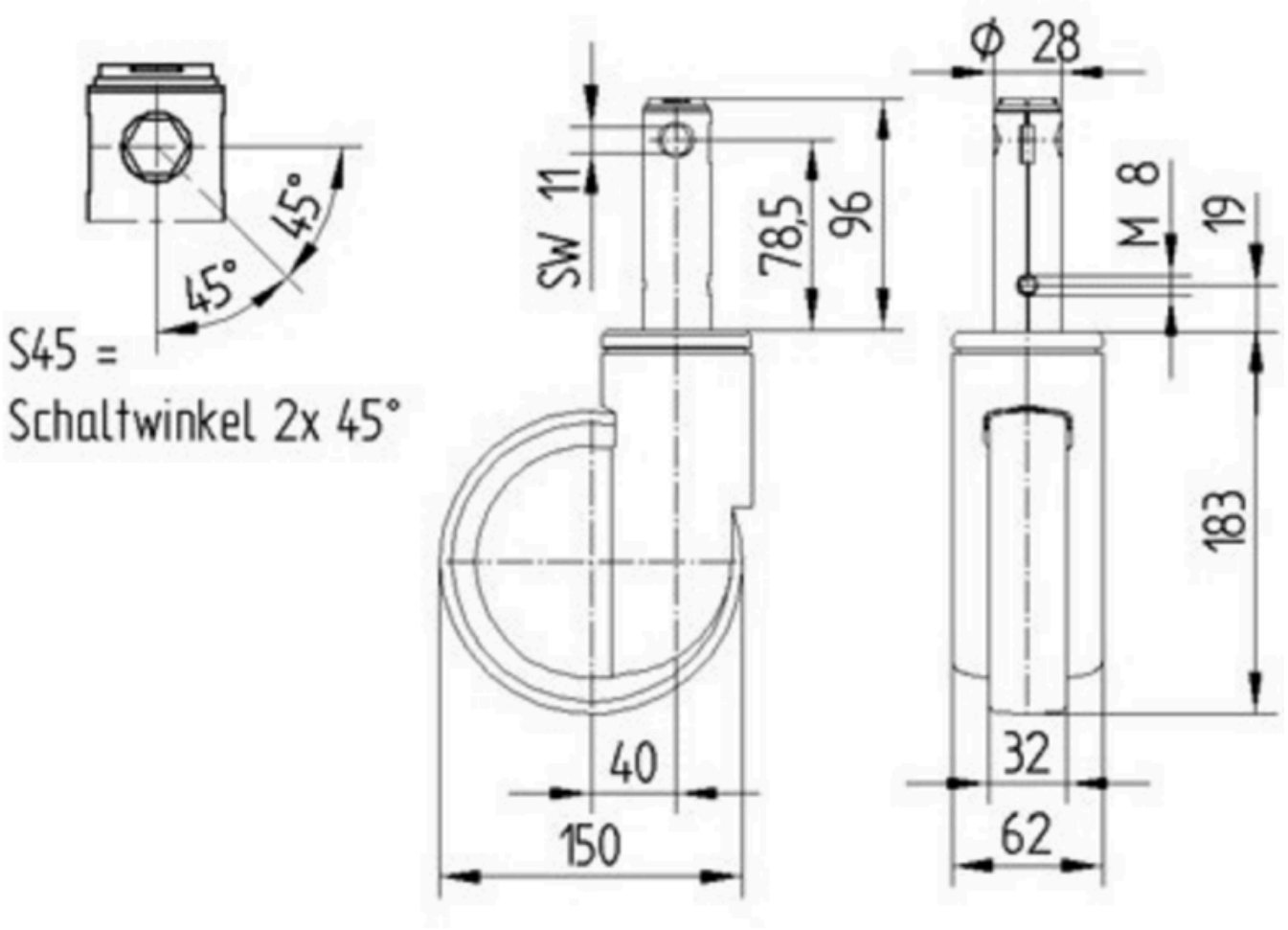

IF Design Award

Red Dot Design Award

© Copyright 2026 TENTE International GmbH