AGILA

2470PIO075R07-Ø19-21,5

EAN 4031582371277

BETTER MOBILITY. BETTER LIFE.

La imatge pot diferir del producte original.

ACTUACIÓ

Actuació Roll	●●●○○
El soroll del moviment	●●●○○
Atràcia	●●●○○
Resistència a a la corrosió	●●●○○

ATRIBUCIONS BÀSIQUES

Nom del producte	Agila
Tipus	Rueda giratoria Rueda
Tracidad de carga a 3 km/h	60 kg
Tracidad de carga estàtica	120 kg
Temperatura (mínim)	-10 °C
Temperatura màxima (màxim)	40 °C
Alçada total	103 mm

RODA

Material corporal	Polipropilè
Material de la banda de rodadura	Goma massissa, no senyalització
El Bearing	Coixinet llis
Protectors de fil	Sense vigilància
Diametralització	75 mm
Banda de rodadura ample	25 mm
La duresa del Banda de rodadura (A)	87 Shore A

SUPORT

Material	Placa d'acer, mitjà
Forquilla Forma	Ample
Scamiento giratorio	Dues curses de ball
Desplaçament	24 mm
Scio de giro	61,5 mm
Sterferencia de giro	123 mm

FITACIÓ

Tipus de Fitting	Expansió sintètica, ronda
Fixació expansivaMinimum)	19 mm
Fixació expansivamàxim)	21,5 mm
Col·lecció	Si us plau, indiqueu el diàmetre interior del tub requerit en ordenar.

© Copyright 2026 TENTE International GmbH

AGILA

2470PIO075R07-Ø19-21,5

EAN 4031582371277

BETTER MOBILITY. BETTER LIFE.
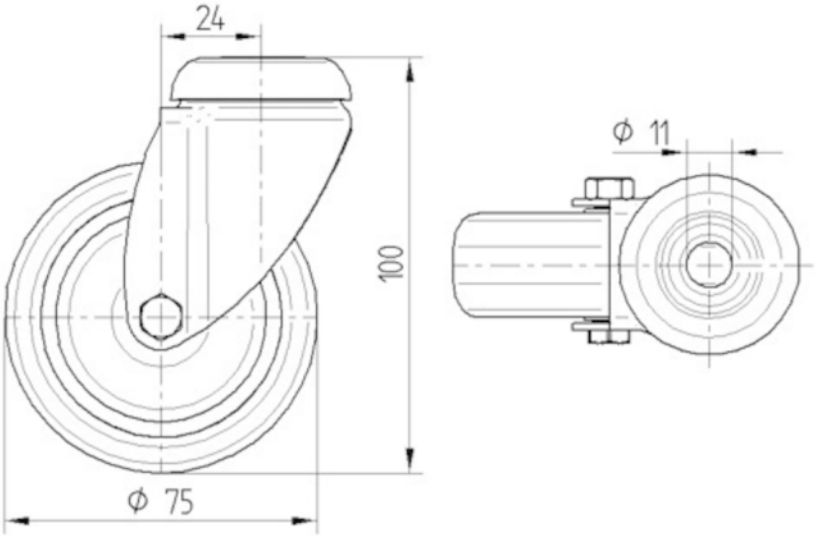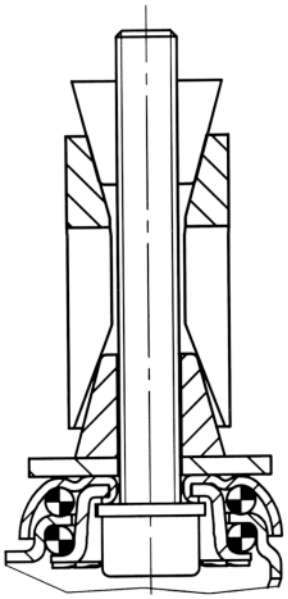
DIBUIXOS TÈCNICS