INFORMATIONS SUR LE PRODUIT

AGILA TWIN

2975UAP050P40

EAN 4031582439526



Image non contractuelle, peut différer du produit d'origine

PERFORMANCE

Performance de roulage	●●●○○
Bruit de mouvement	●●●○○
Usure	●●●●○
Résistance à la corrosion	●●●○○

ATTRIBUTS PRINCIPAUX

Nom du produit	Agila twin
Type	Roulette pivotante à blocage de roue
Norme	EN12530 - Roulettes d'appareils
Capacité de charge à 3 km/h	70 kg
Conducteur d'électricité	Non
Inoxydable	Non
Capacité de charge statique	140 kg
Plage de température (minimale)	-20 °C
Plage de température (maximale)	60 °C
Hauteur	69 mm
Poids	0,3 kg

CHAPE

Matériau de la chape	Tôle d'acier, moyenne
Forme de la chape	Roulette jumelée
Pivot	Double rangée de billes,
Déport	25 mm
Rayon d'encombrement	77 mm
Diamètre d'encombrement	155 mm

ROUE

Corps de roue	Polyamide
Bandage	Polyuréthane, injecté
Roulement	Roulement à billes de précision
Pare-fils	Avec pare-fils
Diamètre	50 mm
Largeur du bandage	19 mm
Dureté du bandage (A)	92 Shore A

FIXATION

Type de fixation	Platine carrée
Longueur de la platine	60 mm
Largeur de la platine	60 mm
Longueur des trous de la platine (minimum)	38 mm
Longueur des trous de la platine (maximum)	48 mm
Largeur des trous de la platine (minimum)	38 mm
Largeur des trous de la platine (maximum)	48 mm
Diamètre des trous de la platine	6,3 mm

© Copyright 2026 TENTE International GmbH

AGILA TWIN

2975UAP050P40

EAN 4031582439526

BETTER MOBILITY. BETTER LIFE.

Dessins du produit

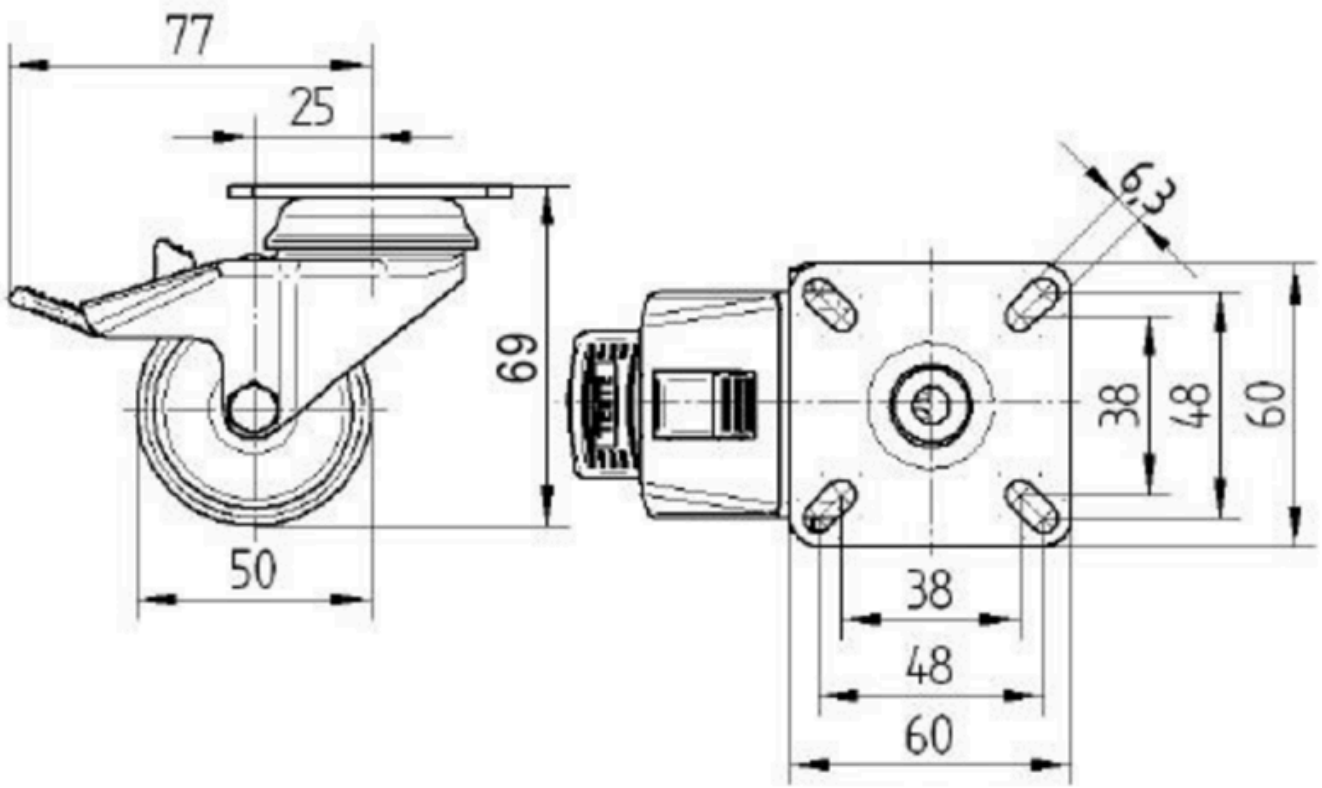

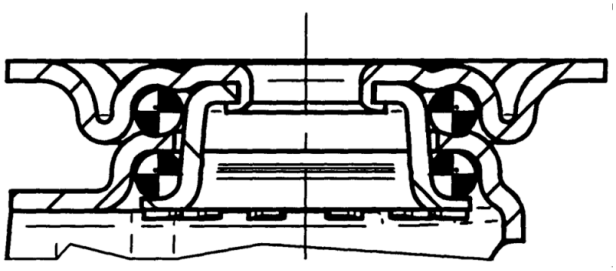

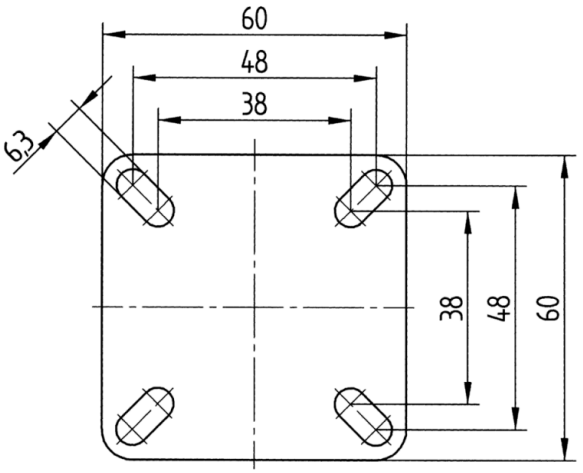

© Copyright 2026 TENTE International GmbH