INFORMATIONS SUR LE PRODUIT

BUSHING

Kunststoff Huelse R08-22 Ø18

EAN 4031582321432



L'image peut différer du produit d'origine

PERFORMANCE

Résistance à la corrosion	●●●○○

ATTRIBUTS DE BASE

Nom du produit	Bague
Type	Accessoire
Conducteur électrique	Non
Inoxydable	Non
Poids global	0.01 kg

RACCORD

Type de raccord	Réduction Entretoise, ronde
Diamètre Œil	18 mm
Longueur Œil	62 mm

BUSHING

Kunststoff Huelse R08-22 Ø18

EAN 4031582321432

Numéro de commande 00027546

Dessins du produit

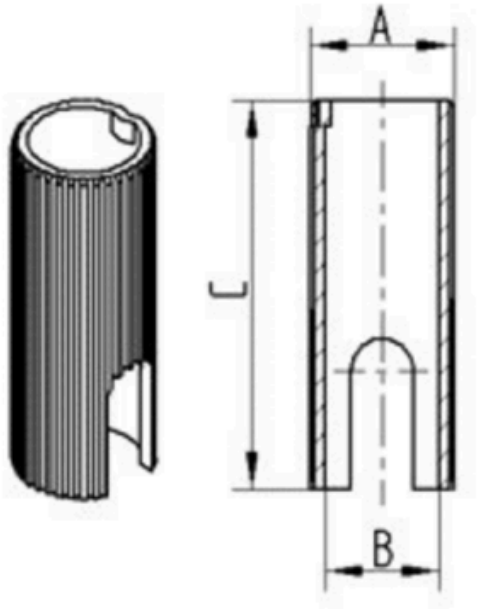

Bezeichnung	A	B	C
R08 Ø22-Ø18	22	18	62
R08 Ø22,5-Ø18	22,5	18	62
R08 Ø23-Ø18	23	18	62
R08 Ø28-Ø22	28	22	45
R08 Ø30-Ø18	30	18	62
R08 Ø30-Ø22	30	22	45

© Copyright 2026 TENTE International GmbH