INFORMACE O PRODUKTU

DURATECH SILENT

UOT 125x40-Ø8,4 HL45

EAN 4031582338058

BETTER MOBILITY. BETTER LIFE.



Obrázek se může lišit od původního produktu

KOLO

Materiál středu	Polyamid
Materiál běhounu	Identické s tělem Kolo
Ložisko	Přesné kuličkové ložisko, tlumené
Barva Kola	Přírodní bílá
Průměr	125 mm
Šířka Běhoun	40 mm
Průměr otvoru pro Šroub	8,4 mm
Délka náboje	45 mm
Šířka středu kola	40 mm
Tvrdost Běhoun (D)	75 Shore D

VÝKON

Valivý odpor	●●●○○
Hlučnost	●●●●○
Opotřebení	●●●●○
Odolné vůči korozi	●●●○○

ZÁKLADNÍ ATRIBUTY

Název produktu	Duratech silent
Typ	Kolo
Norma	EN12532 – Přepravní vybavení
Nosnost 4 km/h	300 kg
Elektrické vodivé	Ne
Nerezové	Ne
Statická Nosnost	600 kg
Rozsah teploty (minimální)	-30 °C
Teplotní rozsah (maximální)	80 °C
Celková hmotnost	0,38 kg

© Copyright 2026 TENTE International GmbH

DURATECH SILENT

UOT 125x40-Ø8,4 HL45

EAN 4031582338058

Objednací číslo 00033628

Výkresy produktu

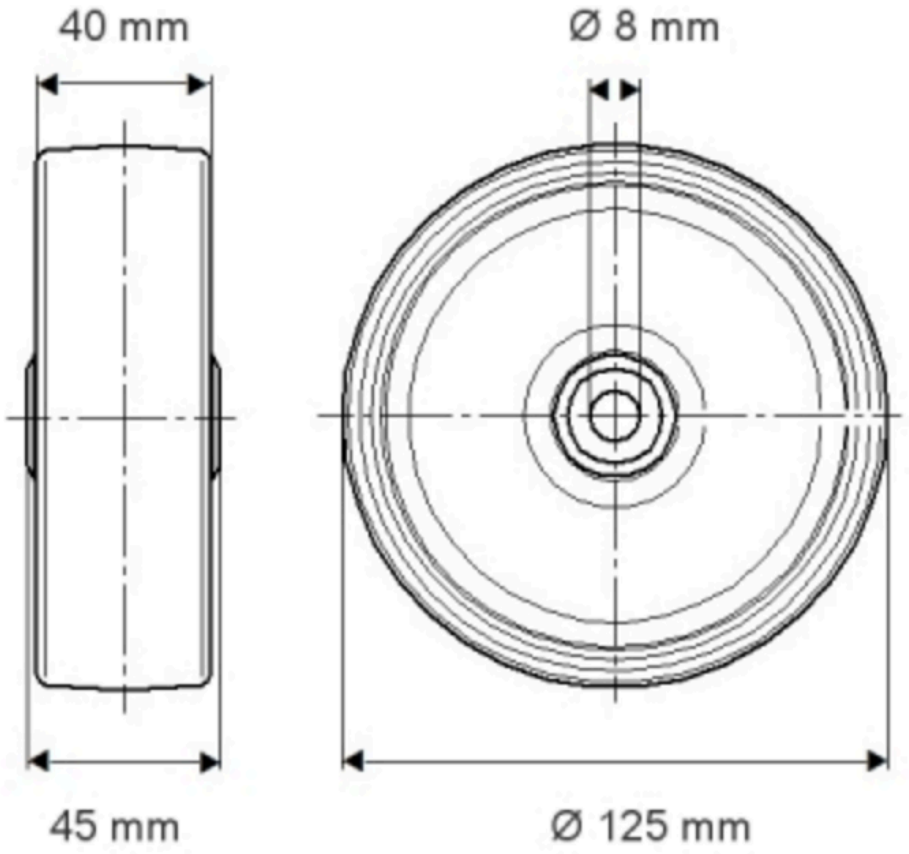

© Copyright 2026 TENTE International GmbH