INFORMATIONS SUR LE PRODUIT

GALEA

5071YGP100P30-12

EAN 4031582356267



L'image peut différer du produit d'origine

PERFORMANCE

Performance du rouleau	● ● ● ○ ○
Bruit de mouvement	● ● ● ○ ○
Attrition	● ● ● ○ ○
Résistance à la corrosion	● ● ● ● ○

ATTRIBUTS DE BASE

Nom du produit	Galea
Type	Roulette pivotante avec Blocage directionnel
Standard	EN12530 - Roulettes de dispositifs
Capacité de charge à 3 km/h	100 kg
Conducteur électrique	Oui
Inoxydable	Non
Statique Capacité de charge	200 kg
Plage de température (minimale)	-20 °C
Plage de température (maximale)	60 °C
Hauteur	139 mm

CHAPE

Matériau de la chape	Polyamide
Forme Chape	Fermé
Pivot	Deux courses de balles
Déport	40 mm
Diamètre d'encombrement	205 mm

ROUE

Matériau du corps	Polypropylène, conducteur électrique
Bandage	Caoutchouc thermoplastique, conducteur électrique
Roulement	Roulement à billes de précision
Pare-fils	Avec protège-filet
Diamètre	100 mm
Largeur du Bandage	30 mm
Dureté du Bandage (A)	87 Shore A

RACCORD

Type de raccord	Trou central
Diamètre du trou de l'Œil	12 mm

© Copyright 2026 TENTE International GmbH

GALEA

5071YGP100P30-12

EAN 4031582356267

BETTER MOBILITY. BETTER LIFE.

Dessins du produit

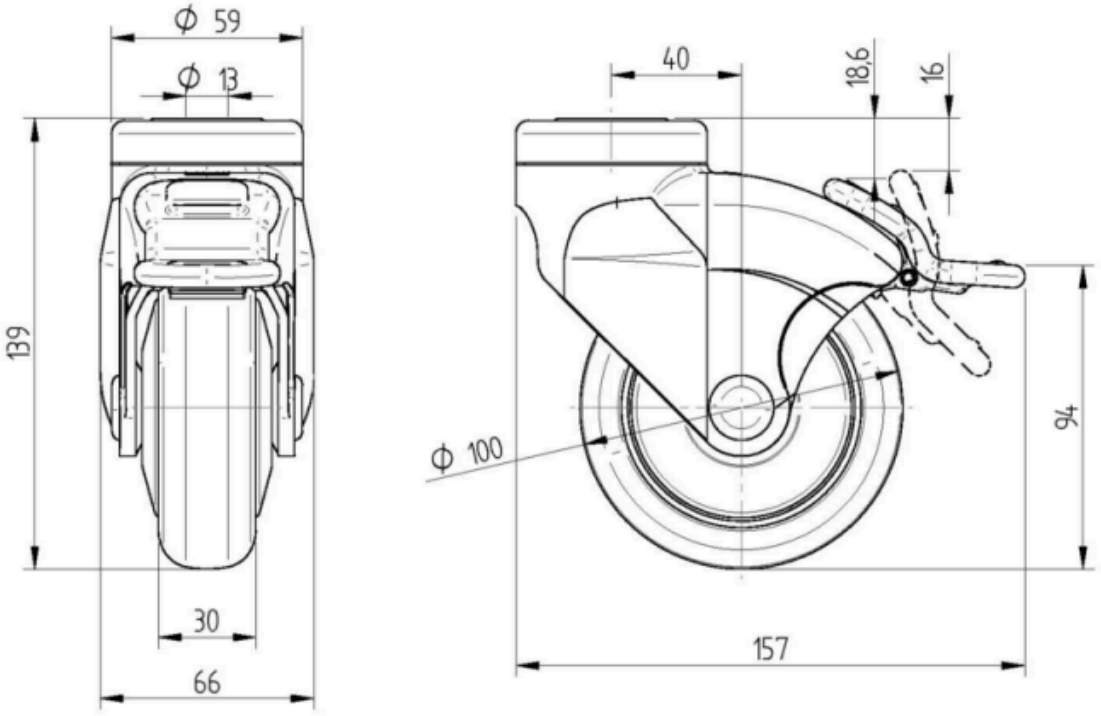

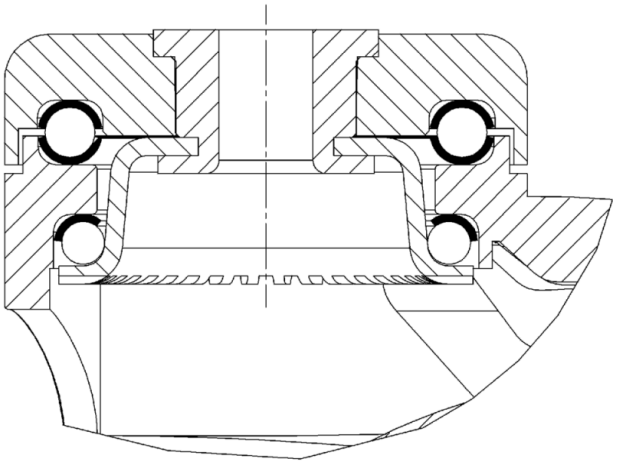

© Copyright 2026 TENTE International GmbH