PRODUCTINFORMATIE

ALPHA STAINLESS

8478IDG100P62 tread-1023

EAN 4031582347098



Afbeelding kan afwijken van het oorspronkelijke product

PRESTATIES

Rolprestaties	●●●●○
Bewegingsgeluid	●●●●○
Slijtage	●●○○○
Corrosiebestendigheid	●●●●●

KERNKENMERKEN

Productnaam	Alpha stainless
Type	Bokwiel
Standaard	EN12532 - Transportuitrusting
Draagvermogen bij 4 km/h	80 kg
Elektrisch geleidend	Nee
Roestvrij	Ja
Statisch draagvermogen	160 kg
Temperatuurbereik (minimaal)	-30 °C
Temperatuurbereik (maximaal)	250 °C
Totale hoogte	128 mm
Totale breedte	85 mm
Totaal gewicht	0,61 kg

BEHUIZING

Materiaal van de behuizing	Roestvrij staal, zwaar
Vork Vorm	Breed
Kleur	Roestvrij staal

WIEL

Tread hardness	zacht
Materiaal wielkern	Aluminium
Materiaal loopvlak	Demping, Hittebestendig
Lagering	Droge lagerbus
As	Geschroefd met moer
Wielkleur	Metallic
Afdekkapjes	Zonder schroefdraadbeschermer
Diameter	100 mm
Breedte Loopvlak	35 mm
Breedte wielkern	35 mm
Hardheid van het Loopvlak (A)	75 Shore A

FITTING

Type bevestiging	Rechthoekige plaat
Lengte plaat	100 mm
Breedte plaat	85 mm
Lengte plaatgat (minimaal)	77 mm
Lengte plaatgat (maximaal)	60 mm
Breedte plaatgat (minimaal)	77 mm
Breedte plaatgat (maximaal)	80 mm
Diameter plaatgat	9 mm

© Copyright 2026 TENTE International GmbH

ALPHA STAINLESS

8478IDG100P62 tread-1023

EAN 4031582347098

Bestelnummer 00037682

Producttekeningen

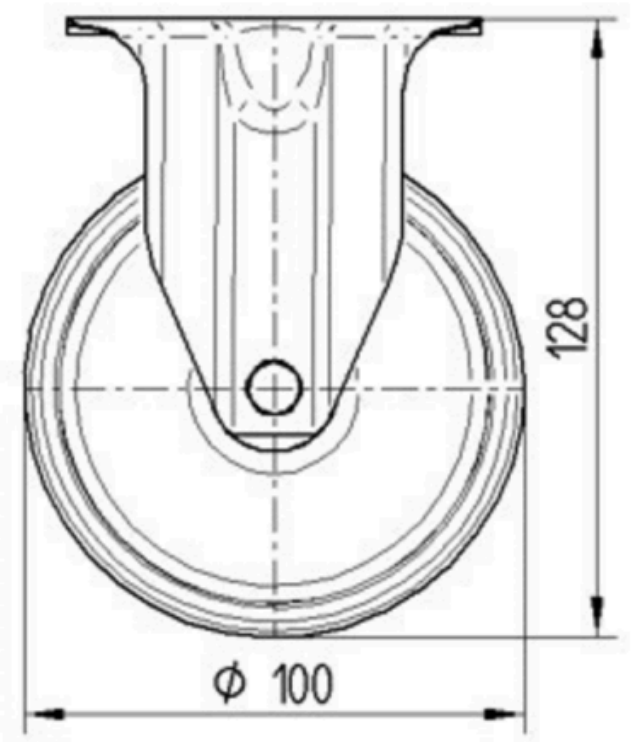

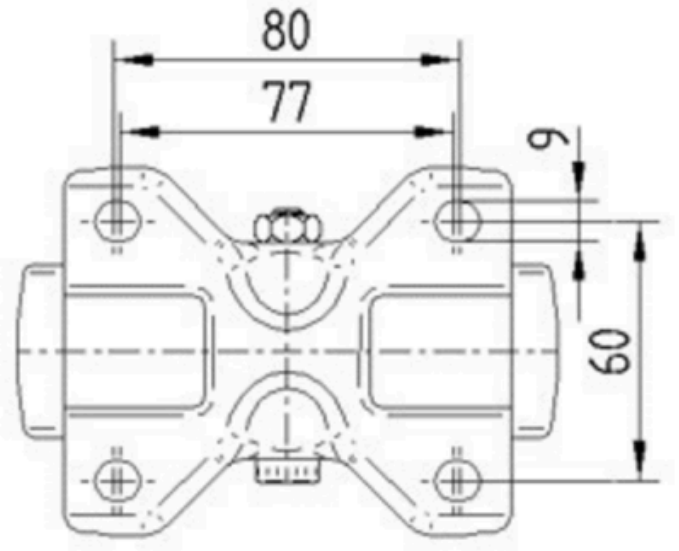

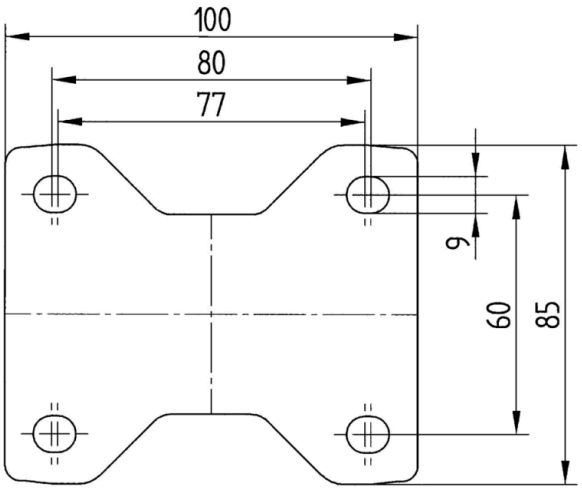

© Copyright 2026 TENTE International GmbH