INFORMAȚII DESPRE PRODUS

GALEA

5075PJP100P30-10

EAN 4031582379266



Imaginea poate fi diferită de produsul original

PERFORMANȚĂ

Performanța rolei	●●●●○
Zgomot de mișcare	●●●●○
Atriție	●●●●○
Rezistență la coroziune	●●●○○

ATRIBUTELE DE BAZĂ

Nume produs	Galea
Tip	Rola pivotantă cu Frână de roată
Standard	EN12530 - Roți pentru dispozitive
Capacitate de încărcare la 3 km/h	100 kg
Conductiv electric	Nu
Inoxidabil	Nu
Capacitate de încărcare statică	200 kg
Interval de temperatură (minim)	-20 °C
Interval de temperatură (maxim)	60 °C
Înălțime totală	139 mm
Lățime totală	66 mm
Greutate totală	0,48 kg

FURCA

Materialul de construcție	Poliamidă
FormăFurcă	Închis
Rulment pivotant	Două curse de mingi
Offset	40 mm
Raza de pivotare	128 mm
Interferență pivotantă	256 mm
Diametru cupolă	59 mm

ROATĂ

Material pentru corp	Polipropilenă
Material al benzii de rulare	Cauciuc termoplastic
Lagăr	Rulment cu bile de precizie
Protecție pentru filet	Cu protecție pentru filet
Diametru	100 mm
Benză de rulare	30 mm
Duritatea benzii de Benză de rulare (A)	87 Pe malul A

RACORD

Tip ajustare	Orificiu pentru șurub
Diametrul găurii Șurub	10 mm

© Copyright 2026 TENTE International GmbH

GALEA

5075PJP100P30-10

EAN 4031582379266

BETTER MOBILITY. BETTER LIFE.

Desene ale produsului

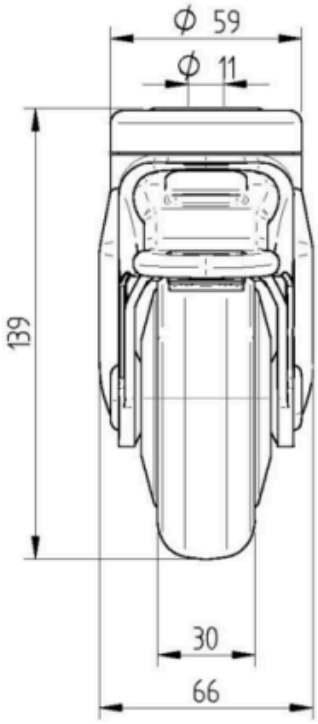

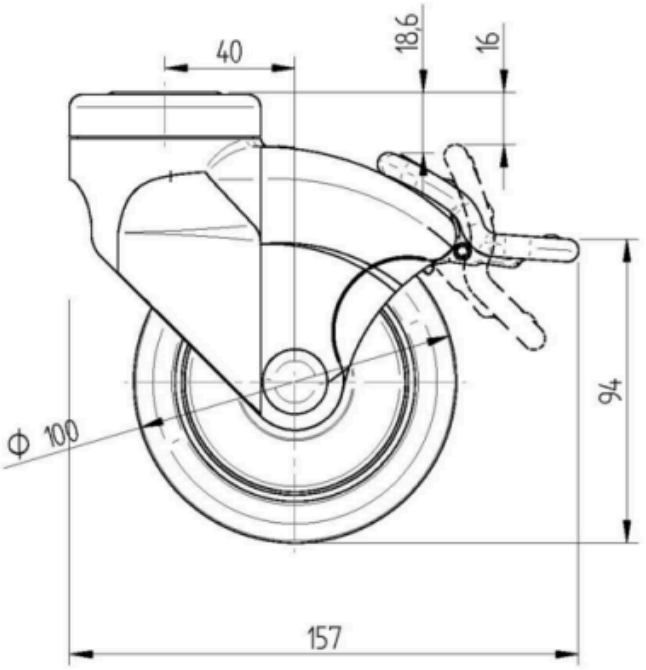

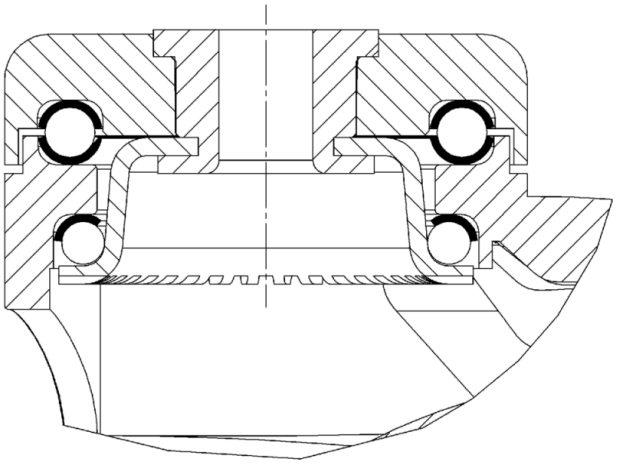

© Copyright 2026 TENTE International GmbH