INFORMATIONS SUR LE PRODUIT

KAPPA

9682FTP300P64-80

EAN 4031582430615



L'image peut différer du produit d'origine

PERFORMANCE

Performance du rouleau	●●●●○
Bruit de mouvement	●●●○○
Attrition	●●●●○
Résistance à la corrosion	●●●○○

ATTRIBUTS DE BASE

Nom du produit	Kappa
Type	Roulette pivotante avec Blocage total, Antérieur
Standard	EN12533 - Roulettes forte charge
Capacité de charge à 4 km/h	2400 kg
Capacité de charge à 6 km/h	2000 kg
Conducteur électrique	Non
Inoxydable	Non
Statique Capacité de charge	4800 kg
Plage de température (minimale)	-20 °C
Plage de température (maximale)	60 °C
Hauteur	355 mm
Poids global	19.01 kg

CHAPE

Matériau de la chape	Fonte ou fer forgé, lourd
Forme Chape	Galbé, Renforcé
Pivot	Deux courses de balles, Renforcé ou Inoxydable
Déport	70 mm
Diamètre d'encombrement	452 mm
Lubrication nipple	1

ROUE

Matériau du corps	Fonte
Bandage	Polyuréthane, Coulé
Roulement	Roulement à billes de précision
Axe	Vissé avec écrou
Pare-fils	Avec protège-filet
Diamètre	300 mm
Largeur du Bandage	80 mm
Dureté du Bandage (A)	92 Shore A

RACCORD

Type de raccord	Plaque rectangulaire
Longueur de plaque	175 mm
Largeur de plaque	140 mm
Longueur du trou de plaque (maximale)	140 mm
Largeur du trou de plaque (maximale)	105 mm
Diamètre du trou de la plaque	15 mm

© Copyright 2026 TENTE International GmbH

KAPPA

9682FTP300P64-80

EAN 4031582430615

BETTER MOBILITY. BETTER LIFE.

Dessins du produit

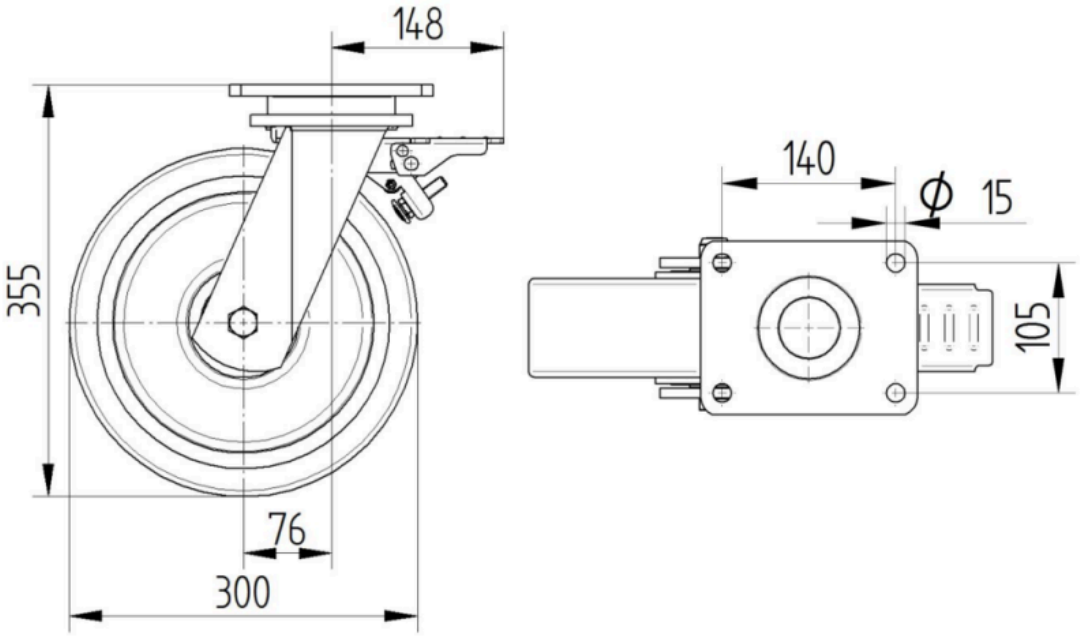

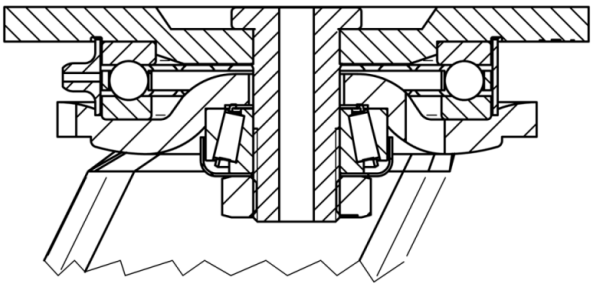

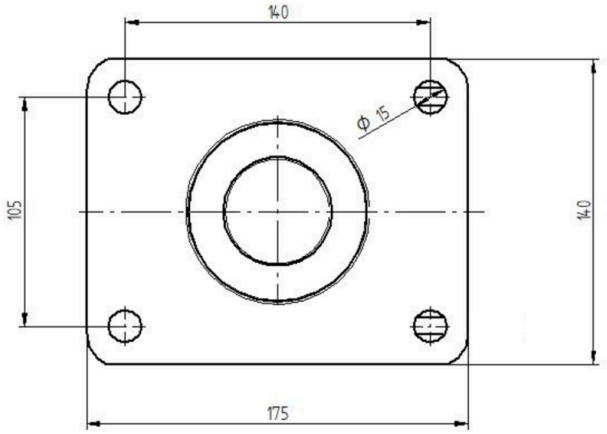

© Copyright 2026 TENTE International GmbH