PRODUCTINFORMATIE

ZETA REVERSE

468STOO125P63 180°

EAN 4031582398151



Afbeelding kan verschillen van het oorspronkelijke product

PRESTATIES

Rolprestaties	●●●●○
Bewegingsgeluid	●○○○○
Verloop	●●●○○
Corrosieweerstand	●●●○○

KERNKENMERKEN

Productnaam	Zeta reverse
Type	Zwenkwiel met een veergeladen richtingsvastzetter
Standaard	EN12532 - Transportuitrusting
Draagvermogen bij 4 km/u	700 kg
Draagvermogen bij 6 km/u	560 kg
Elektrisch geleidend	Nee
Roestvrij	Nee
Statisch Draagvermogen	1400 kg
Temperatuurbereik (minimaal)	-40 °C
Temperatuurbereik (maximaal)	80 °C
Totale hoogte	164 mm
Totaal gewicht	2,99 kg

VORK

Materiaal van de behuizing	Staalplaat, zeer zwaar
Vork Vorm	Breed, versterkt
Zwenklager	Dubbele kogeldraaikrans, versterkt of roestvrij
Kleur	Blauw gepassiveerd
Offset	55 mm
Zwenk radius	117,5 mm
Uitzwenking	235 mm

WIEL

Wielkern materiaal	Polyamide, zwaar
Materiaal loopvlak	Identiek met wielkern
Lager	Glijlager
As	Vastgeschroefd met moer
Afdekkapjes	Zonder afdekkapjes
Diameter	125 mm
Breedte Loopvlak	40 mm
Hardheid van het loopvlak (A)	92 Shore A

BEVESTIGING

Type bevestiging	Rechthoekige plaat
Lengte plaat	137 mm
Breedte plaat	105 mm
Lengte bevestigingsgat (maximaal)	105 mm
Breedte bevestigingsgat (minimaal)	75 mm
Breedte bevestigingsgat (maximaal)	80 mm
Diameter bevestigingsgat	11 mm

© Copyright 2026 TENTE International GmbH

ZETA REVERSE

468STOO125P63 180°

EAN 4031582398151

Bestelnummer 00860926

Producttekeningen

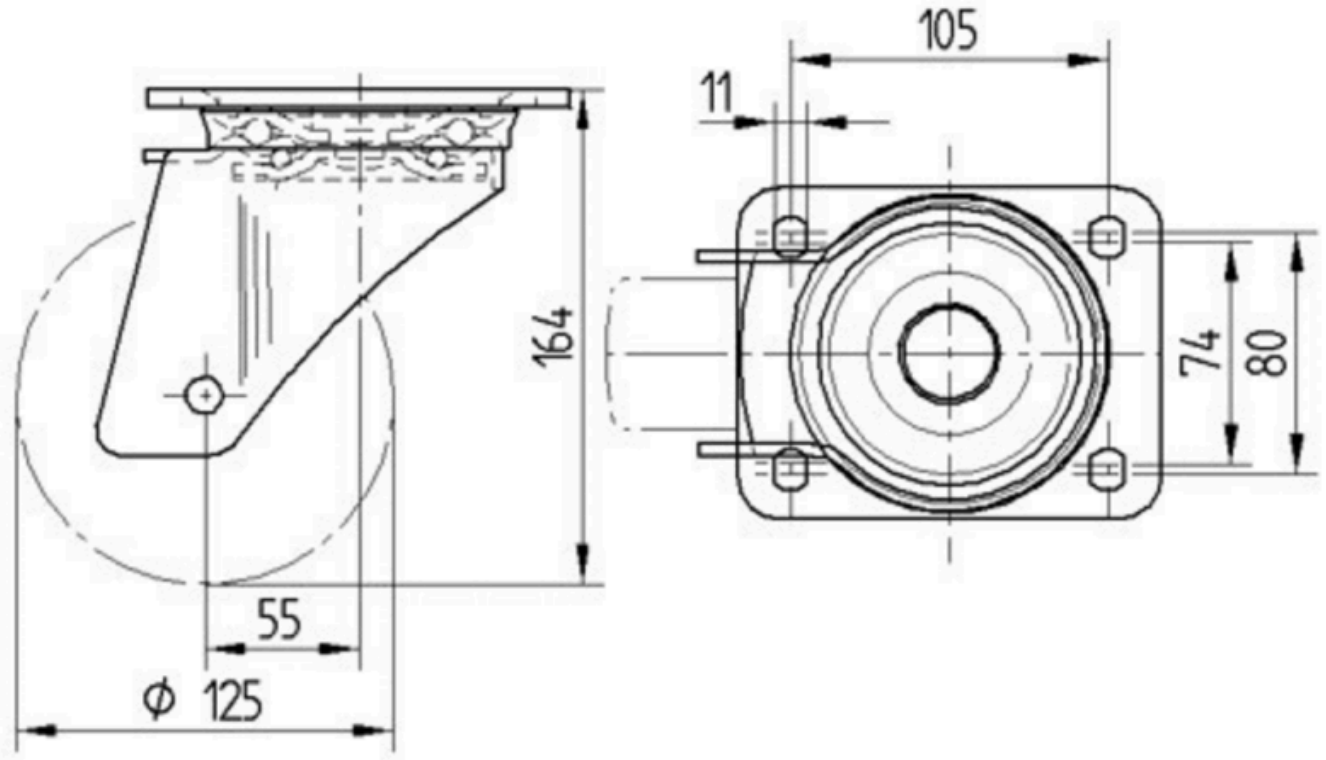

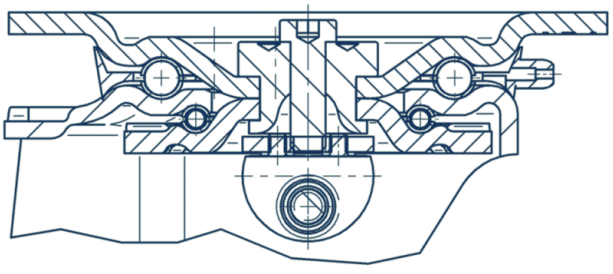

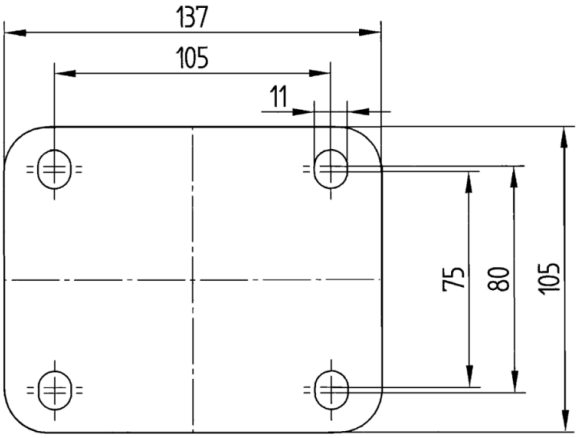

© Copyright 2026 TENTE International GmbH