PRODUKTINFORMATION

SUPRATECH

PJR100x32-Ø12 HL44,4

EAN 4031582419306



Billedet kan afvige fra det oprindelige produkt

YDEEVNE

Rullemodstand	●●●○○
Kørselsstøj	●●●○○
Abrasion	●●●○○
Rustbeskyttelse	●●●○○

PRIMÆRE EGENSKABER

Produktnavn	Supratech
Type	Hjul
Standard	EN12530 - Hjul til Apparater
Belastning ved 3 km/t	80 kg
Elektrisk ledende	Nej
Rustfri	Nej
Belastning Statisk	160 kg
Temperaturområde (minimum)	-20 °C
Temperaturområde (maksimum)	60 °C
Samlet vægt	0,14 kg

HJUL

Fælgmateriale	Polypropylen
Hjulbanemateriale	Termoplastisk gummi
Leje	Rulleleje
Trådfang	Uden trådfang
Diameter	100 mm
Hjulbane bredde	32 mm
Aksel Huldiameter	12 mm
Navlængde	44,4 mm

© Copyright 2026 TENTE International GmbH

SUPRATECH

PJR100x32-Ø12 HL44,4

EAN 4031582419306

BETTER MOBILITY. BETTER LIFE.

Produkttegninger

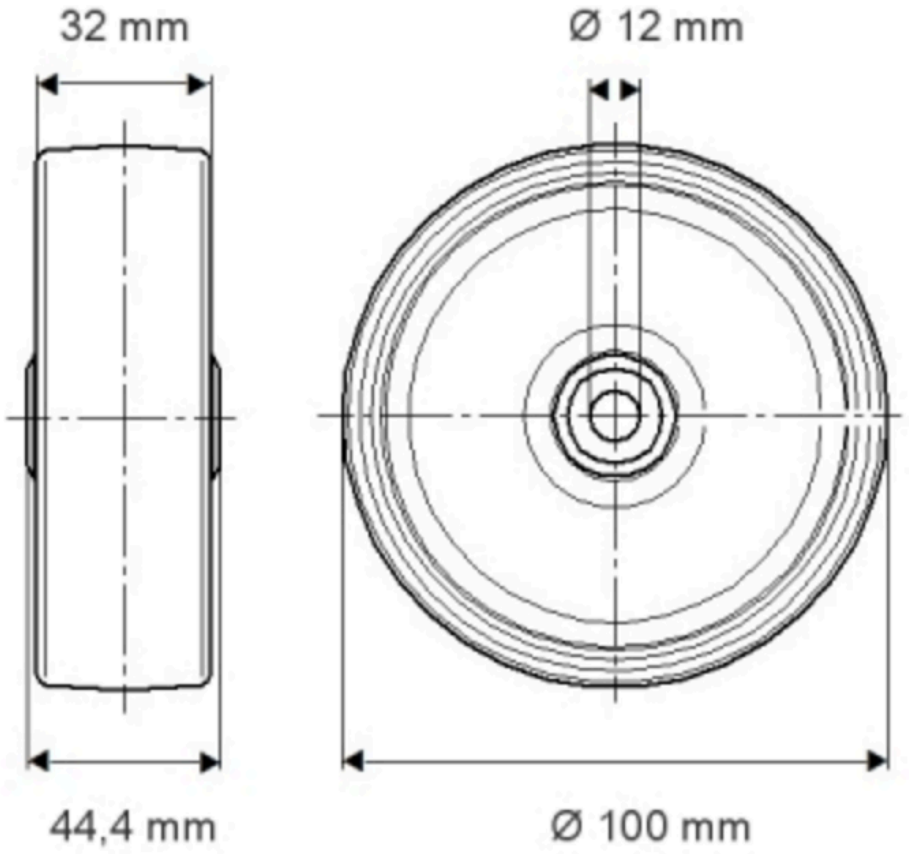

© Copyright 2026 TENTE International GmbH