INFORMĀCIJA PAR PRODUKTU

ALPHA

3478UFR100P62 tyre-5015

EAN 4031582306958



Attēls var atšķirties no oriģinālā produkta

VEIKTSPĒJA

Ruļļa veiktspēja	●●●●○
Kustības troksnis	●●●●○
Nodilums	●●●○○
Korozijas izturīgs	●●●○○

PAMATA ATRIBŪTI

Produkta nosaukums	Alpha
Korpusa tips	Fiksēts atbalsta ritenis
Standarta	EN12532 - Transporta aprīkojums
Kravnesība pie 4 km/h	160 kg
Elektrovadītspējīga	Nē
Nerūsējošais	Nē
Statiskā kravnesība	320 kg
Temperatūras diapazons (minimālais)	-20 °C
Temperatūras diapazons (maksimālais)	80 °C
Kopējais augstums	128 mm
Kopējais platums	85 mm
Kopējais svars	0,49 kg

KRONŠTEINIS

Mājokļa materiāls	Tērauda loksne, smaga
Dakšas forma	Plašs
Krāsa	Pasivēts ar zilu

RITENIS

Tread hardness	mīksts
Korpusa materiāls	Poliamīds
Protektora materiāls	Elastīgas riepas, bez marķējuma, vulkanizētas
Gūltnis	Cuscinetto a rulli
Ass	Pieskrūvēts ar uzgriezni
Ritenis krāsa	Grafīta melna (RAL9011)
Izplešanās armatūra	Bez vītņu aizsarga
Diametrs	100 mm
Protektora platums	34 mm
Korpusa platums	34 mm
Protektora cietība (A)	63 Krasts A

UZSTĀDĪŠANA

Uzstādīšanas veids	Taisnstūra plāksne
Plāksnes garums	103 mm
Plāksnes platums	85 mm
Plāksnes atveres garums (minimālais)	77 mm
Plāksnes atveres garums (maksimālais)	60 mm
Plāksnes atveres platums (minimālais)	77 mm
Plāksnes atveres platums (maksimālais)	80 mm
Plāksnes atveres diametrs	9 mm

© Copyright 2026 TENTE International GmbH

ALPHA

3478UFR100P62 tyre-5015

EAN 4031582306958

Pasūtījuma numurs 00004019
Produkta rasējumi

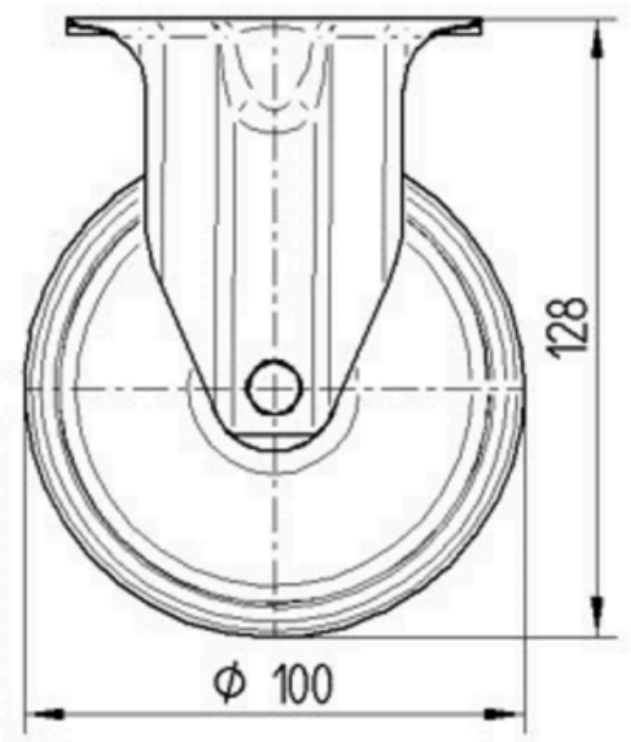

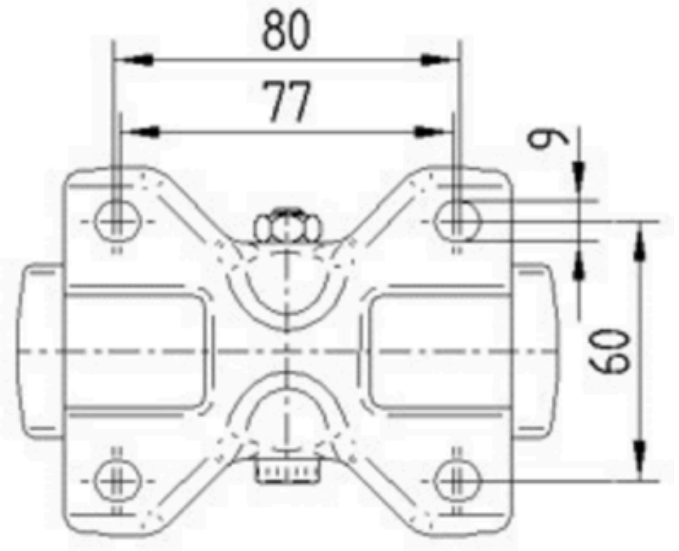

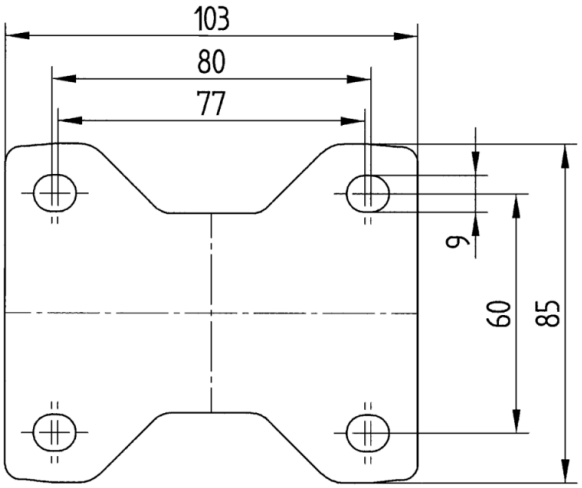

© Copyright 2026 TENTE International GmbH