製品情報

ALPHA

3478UFR100P62 tyre-5015

EAN 4031582306958



画像は元の製品と異なる場合があります

パフォーマンス

回転性能	●●●●○
動きのノイズ	●●●●○
摩擦	●●●○○
耐食性	●●●○○

コア属性

製品名	Alpha
ハウジングタイプ	固定キャスター
標準	EN12532 - 輸送機器
4km/hの耐荷重	160 kg
導電性	いいえ
ステンレス	いいえ
静荷重	320 kg
温度範囲（最小）	-20 °C
最大温度範囲	80 °C
取付高	128 mm
全幅	85 mm
総重量	0.49 kg

ハウジング

住宅用建材	スチール、重量系
フォーク形状	幅の広い
色	青色被膜保護

車輪

Tread hardness	柔らかい
本体材質	ポリアミド
トレッド材質	弾性タイヤ、ノンマーキング、加硫処理
ベアリング	ローラーベアリング
車軸	ナットでネジ止め
車輪色	グラファイトブラック（RAL9011）
スレッドガード	スレッドガードなし
直径	100 mm
トレッド幅	34 mm
ボディ幅	34 mm
トレッドの硬度（A）	63 ショアA

フィッティング

フィッティングタイプ	長方形プレート
プレート長	103 mm
プレート幅	85 mm
プレート穴長（最小）	77 mm
プレート穴長（最大）	60 mm
プレート穴幅（最小）	77 mm
プレート穴幅（最大）	80 mm
プレート穴径	9 mm

© Copyright 2026 TENTE International GmbH

ALPHA

3478UFR100P62 tyre-5015

EAN 4031582306958

注文番号 00004019

製品図面

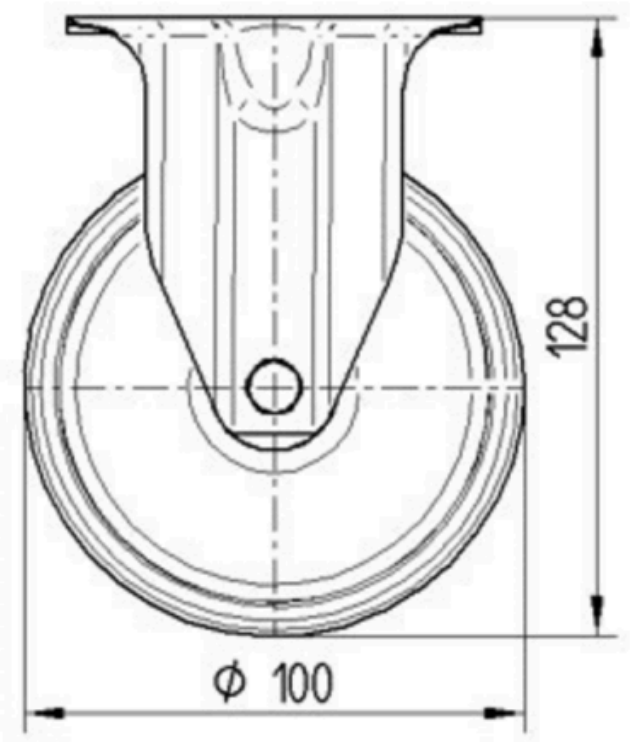

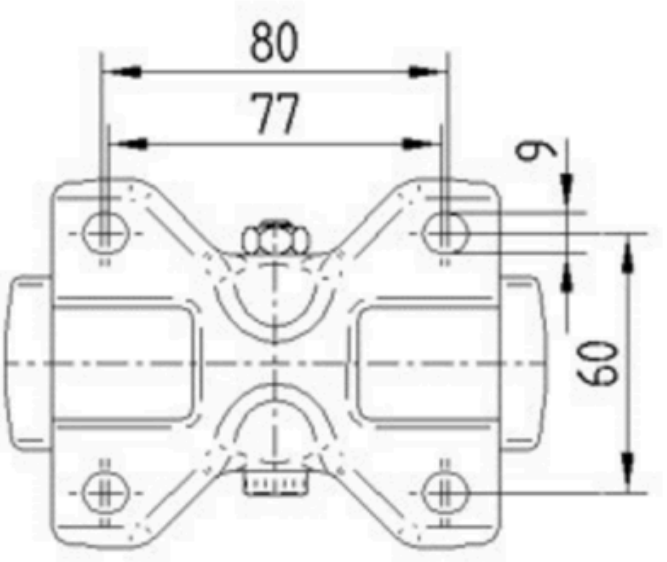

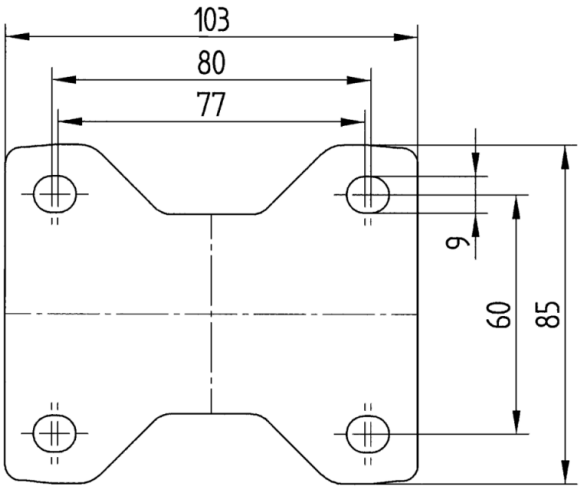

© Copyright 2026 TENTE International GmbH