INFORMACIÓ DE PRODUCTE

# GALEA

5071PJP100P30-10

EAN 4031582378849



La imatge pot diferir del producte original.

## ACTUACIÓ

| | |
|---|---|
| Actuació Roll | ●●●●○ |
| El soroll del moviment | ●●●●○ |
| Atràcia | ●●●●○ |
| Resistència a a la corrosió | ●●●○○ |

## ATRIBUCIONS BÀSIQUES

| | |
|---|---|
| Nom del producte | Galea |
| Tipus | Rueda giratoria con Freno direccional |
| Tracidad de carga a 3 km/h | 100 kg |
| Conducció elèctrica | No |
| Inoxidable | No |
| Tracidad de carga estàtica | 200 kg |
| Temperatura (mínim) | -20 °C |
| Temperatura màxima (màxim) | 60 °C |
| Alçada total | 139 mm |
| Àmplia general | 66 mm |
| Pes total | 0,48 kg |

## SUPORT

| | |
|---|---|
| Material d'habitatge | Poliamida |
| Forquilla Forma | Tancat |
| Scamiento giratorio | Dues curses de ball |
| Desplaçament | 40 mm |
| Scio de giro | 128 mm |
| Sterferencia de giro | 256 mm |
| Dome Dictel | 59 mm |

## RODA

| | |
|---|---|
| Material corporal | Polipropilè |
| Material de la banda de rodadura | El cautxú termoplàstic |
| El Bearing | Rodament de boles de precisió |
| Protectors de fil | Amb la guardaespatlles |
| Diametralització | 100 mm |
| Banda de rodadura ample | 30 mm |
| La duresa del Banda de rodadura (A) | 87 Shore A |

## FITACIÓ

| | |
|---|---|
| Tipus de Fitting | Forat per a cargol |
| Pern Diàmetre del forat | 10 mm |

© Copyright 2026 TENTE International GmbH

# GALEA

5071PJP100P30-10

EAN 4031582378849

BETTER MOBILITY. BETTER LIFE.

## Plànols del producte

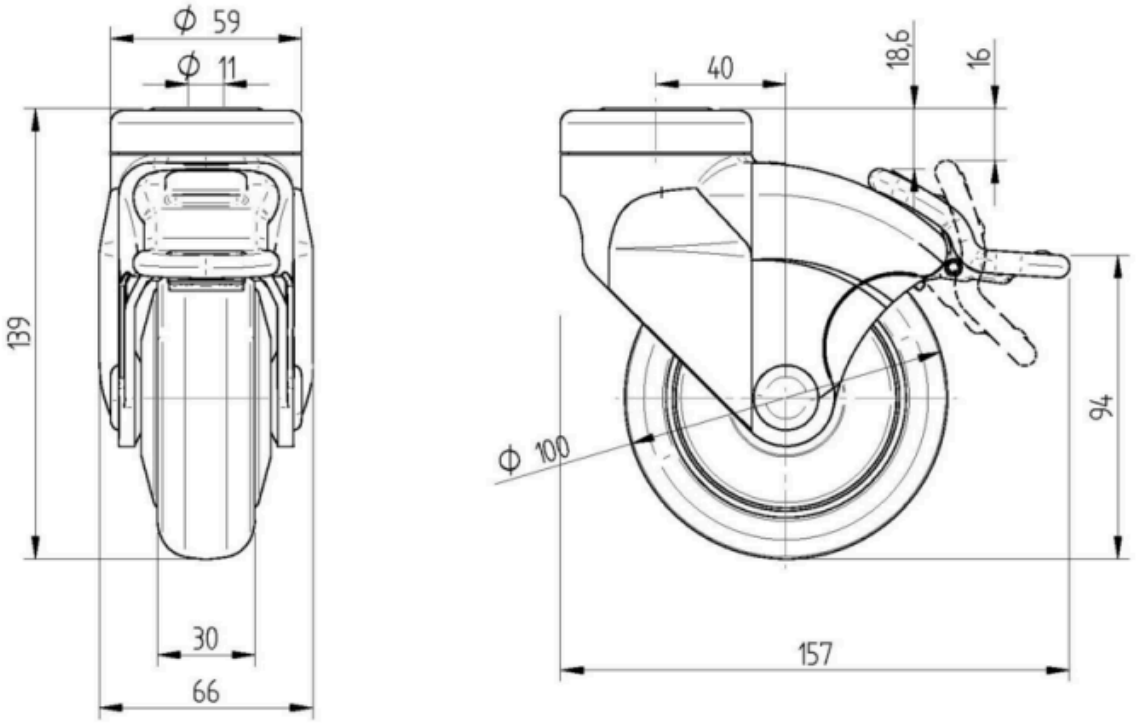


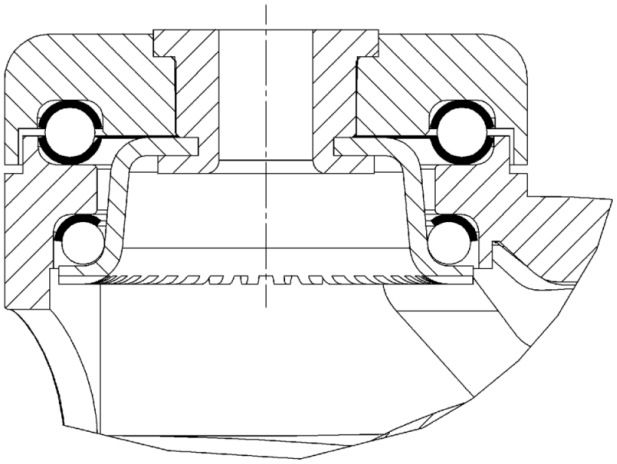

© Copyright 2026 TENTE International GmbH