ИНФОРМАЦИЯ ЗА ПРОДУКТА

ELASTECH

IFP 200x50-Ø25

EAN 4031582319842



Изображението може да се различава от оригиналния продукт

ИЗПЪЛНЕНИЕ

Производителност на ролката	●●○○○
Шум от движение	●●●●●
Привличане	●●●○○
Устойчив на корозия	●●●○○

ОСНОВНИ АТРИБУТИ

Име на продукта	Elastech
Тип	Колело
Стандартен	EN12532 - Транспортно оборудване
Товароносимост при 4 км/ч	450 kg
Товароносимост при 6 км/ч	360 kg
Електропроводим	Не
Неръждаемост	Не
Статичен Товароносимост	900 kg
Температурен диапазон (минимален)	-20 °C
Температурен диапазон (максимален)	85 °C
Общо тегло	1.71 kg

КОЛЕЛО

Tread hardness	мек
Материал на тялото	Алуминий
Материал на реазбата	Еластична гума, без маркировка, вулканизирана
Лагер	Прецизен сачмен лагер
Цвят на Колело	Сиво/немаркирано
Предпазители за резби	Без предпазно устройство за резба
Диаметър	200 mm
Ширина на Резба	50 mm
Диаметър на отворите Ос	25 mm
Дължина на центъра	60 mm
Ширина на тялото	50 mm
Твърдост на Резба (A)	68 Бръснач A

© Copyright 2026 TENTE International GmbH

ELASTECH

IFP 200x50-Ø25

EAN 4031582319842

Номер на поръчката 00830632

Чертежи на продукта

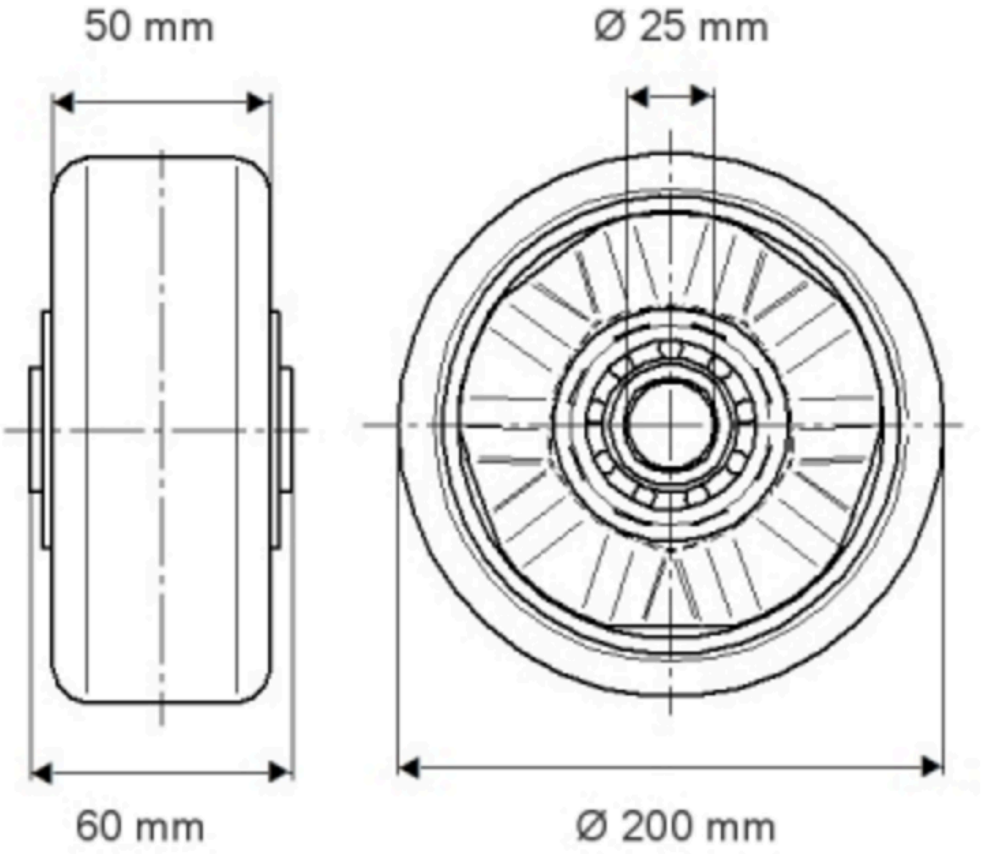

© Copyright 2026 TENTE International GmbH

ELASTECH

IFP 200x50-Ø25

EAN 4031582319342

Номер на поръчка: 00830632

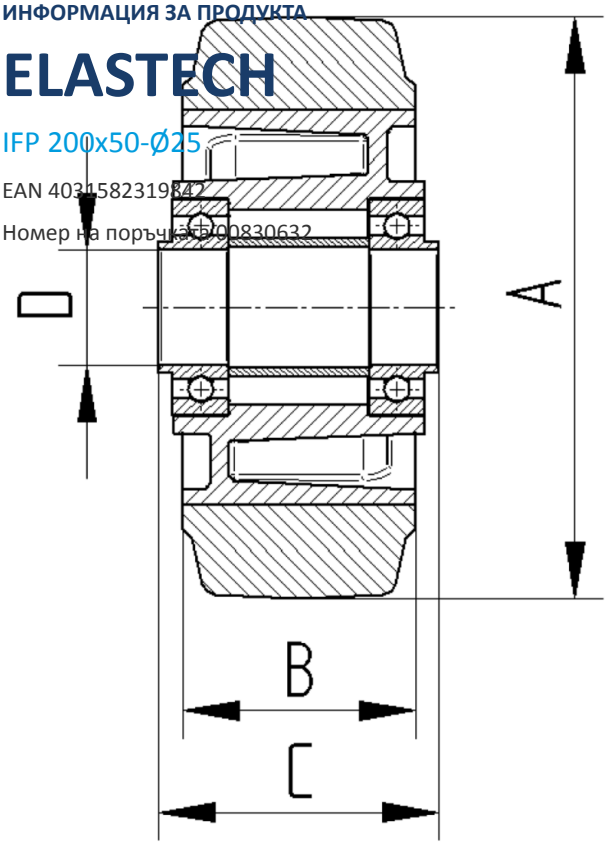

BETTER MOBILITY. BETTER LIFE.

© Copyright 2026 TENTE International GmbH