PRODUKTINFORMATION

AGILA

2477DIK150R47-27-30

EAN 4031582326222



Bild kann vom Originalprodukt abweichen

PERFORMANCE

Laufverhalten	●●●○○
Fahrgeräusch	●●●○○
Abrieb	●●●○○
Korrosionsbeständigkeit	●●●○○

HAUPTMERKMALE

Produktname	Agila
Typ	Lenkrolle mit Totalfeststeller
Norm	EN12530 - Geräterollen
Tragfähigkeit bei 3 km/h	100 kg
Elektrisch-leitfähig	Nein
Rostfrei	Nein
Statische Tragfähigkeit	200 kg
Temperaturbereich (Minimum)	-10 °C
Temperaturbereich (Maximum)	40 °C
Bauhöhe	188 mm

GEHÄUSE

Gehäusematerial	Stahlblech, mittel
Gabelform	Bauchig
Schwenklager	Kugelbahn, zweireihig
Farbe	Blaupassiviert
Ausladung	36 mm
Schwenkradius	131 mm
Störkreis	262 mm

RAD

Material des Radkörpers	Stahlblech
Material der Lauffläche	Vollgummi, spurlos
Lager	Konuskugellager
Fadenschutz	Mit Fadenschutz
Durchmesser	150 mm
Breite der Lauffläche	32 mm
Härte der Lauffläche (A)	80 Shore A

BEFESTIGUNG

Befestigungsart	Kunststoffexpander, quadratisch
Expanderbefestigung (Minimum)	27 mm
Expanderbefestigung (Maximum)	30 mm
Hinweis	Bitte geben Sie bei der Bestellung den erforderlichen Rohrinnendurchmesser an.

© Copyright 2026 TENTE International GmbH

AGILA

2477DIK150R47-27-30

EAN 4031582326222

TENTE
BETTER MOBILITY. BETTER LIFE.

Produktzeichnungen

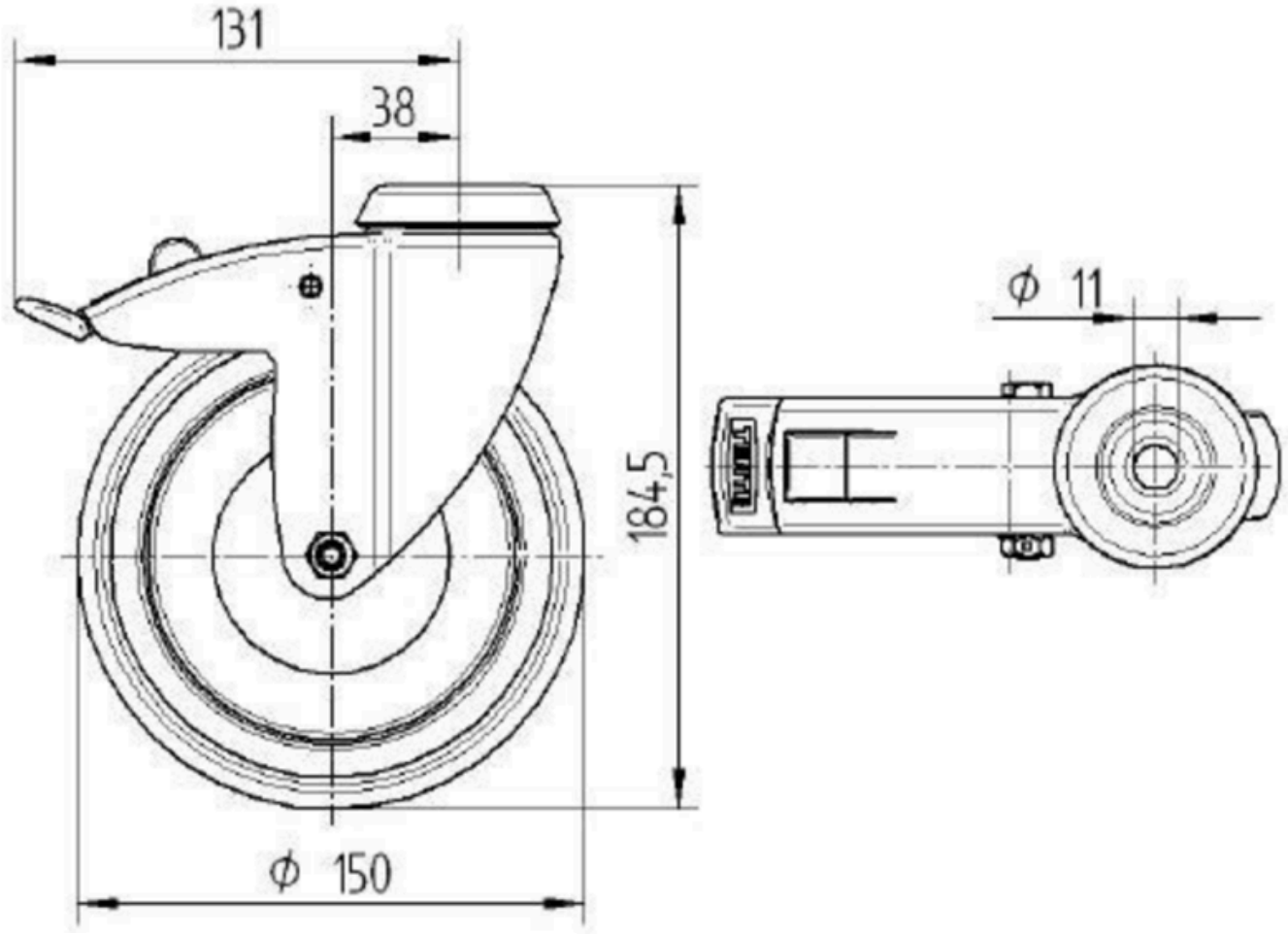

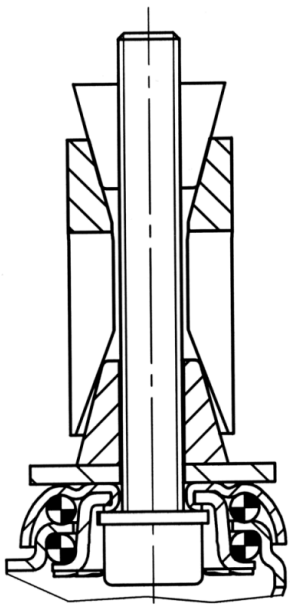

© Copyright 2026 TENTE International GmbH