LUMINA

A520YGI050B10-11x20 DOM45

EAN 4031582341751



CHAPE

Rayon d'encombrement	51 mm
Diamètre d'encombrement	102 mm
Diamètre du dôme	45 mm

ROUE

Diamètre	50 mm
Largeur du bandage	8 mm

RACCORD

Diamètre de la tige	11 mm

PERFORMANCE

Performance de roulage	● ● ● ○ ○
Bruit de mouvement	● ● ● ○ ○
Usure	● ● ● ○ ○
Résistance à la corrosion	● ● ● ○ ○

ATTRIBUTS DE BASE

Nom du produit	Lumina
Conducteur d'électricité	yes
Inoxydable	no
Plage de température (minimale)	-10 °C
Plage de température (maximale)	40 °C
Hauteur	61 mm
Largeur totale	55 mm
Poids	0.11 kg

© Copyright 2026 TENTE International GmbH

LUMINA

A520YGI050B10-11x20 DOM45

EAN 4031582341751

BETTER MOBILITY. BETTER LIFE.

Dessins du produit

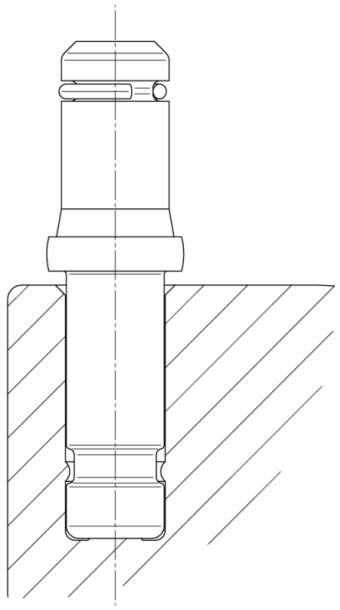

© Copyright 2026 TENTE International GmbH