产品信息

ZETA

4688ITP125P63

EAN 4031582030501



图片可能与原产品不同

表现

滚动性能	●●●○○
运动噪音	●●●●○
损耗	●●●●○
耐腐蚀性	●●●○○

核心属性

产品名称	Zeta
外壳类型	固定脚轮
标准	EN12532 - 运输器械
4 公里/小时的载重	500 kg
6 公里/小时的载重	400 kg
导电	否
不锈	否
静态载重	1000 kg
温度范围（最低）	-10 °C
最高温度范围	60 °C
总高	164 mm
总宽度	117 mm
总重量	1.73 kg

支架

外壳材料	钢板，非常重
支架形状	宽，加强的
颜色	蓝色钝化

轮子

轮体材料	铝
胎面材料	聚氨酯，铸造的
轴承	精密滚珠轴承
轴	用螺母拧紧
轮子颜色	蜂蜜黄 （RAL1005）
侧盖	无螺纹护罩
直径	125 mm
胎面宽度	50 mm
轮体宽度	50 mm
胎面硬度 （A）	92 岸 A
胎面硬度 （D）	42 岸 D

固定件

固定件类型	矩形板
上板长	137 mm
上板宽	117 mm
上板孔长度（最小）	75 mm
上板孔长度（最大）	80 mm
上板孔宽度（最小）	75 mm
上板孔宽度（最大）	105 mm
上板孔直径	11 mm

© Copyright 2026 TENTE International GmbH

ZETA

4688ITP125P63

EAN 4031582030501

订单号 00804358

产品图纸

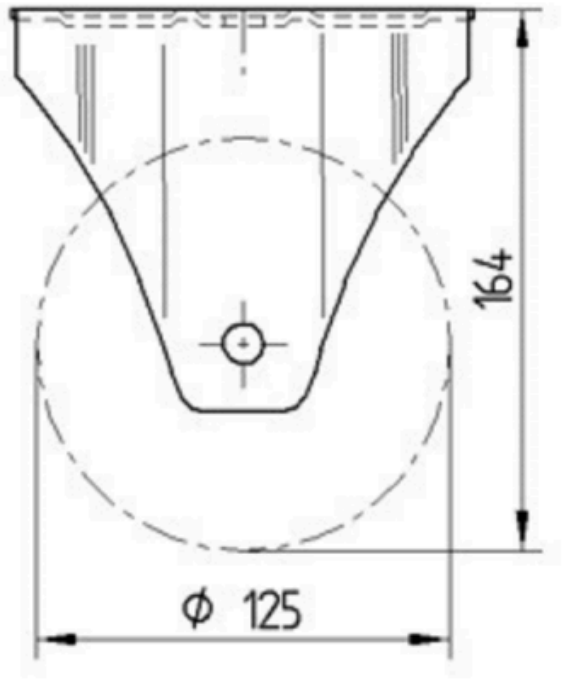

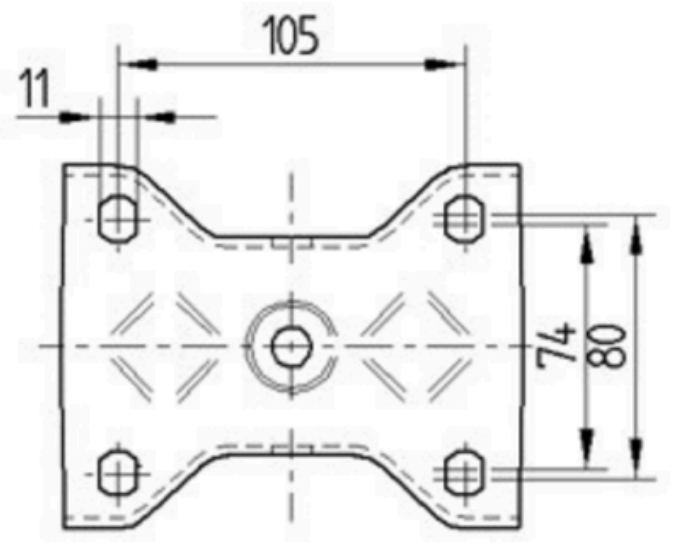

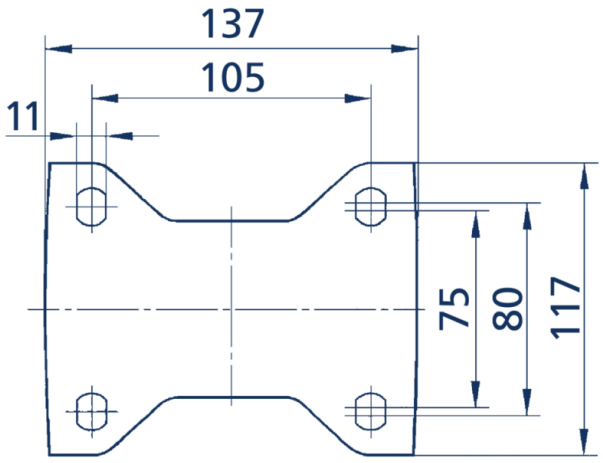

© Copyright 2026 TENTE International GmbH