PRODUKTINFORMATION

DURATECH

TOP 080x74-Ø20 HL80

EAN 4031582331028



Billedet kan afvige fra det oprindelige produkt

YDEEVNE

Rullemodstand	●●●●●
Kørselsstøj	●●○○○
Abrasion	●●●●●
Rustbeskyttelse	●●●○○

PRIMÆRE EGENSKABER

Produktnavn	Duratech
Type	Hjul
Standard	EN12533 – Sværlasthjul
Belastning ved 4 km/t	700 kg
Belastning ved 6 km/t	560 kg
Elektrisk ledende	Nej
Rustfri	Nej
Belastning Statisk	1400 kg
Temperaturområde (minimum)	-40 °C
Temperaturområde (maksimum)	80 °C
Samlet vægt	0,45 kg

HJUL

Fælgmateriale	Polyamid , tung
Hjulbanemateriale	Identisk med Hjulfælg
Leje	Præcisionskugleleje
Hjul farve	Naturlig hvid
Trådfang	Uden trådfang
Diameter	80 mm
Hjulbane bredde	74 mm
Aksel Huldiameter	20 mm
Navlængde	80 mm
Fælgbredde	74 mm
Hårdhed af Hjulbane (D)	75 Shore D
Lejetype	6204ZV

© Copyright 2026 TENTE International GmbH

DURATECH

TOP 080x74-Ø20 HL80

EAN 4031582331028

Bestillingsnummer 00829536

Produkttegninger

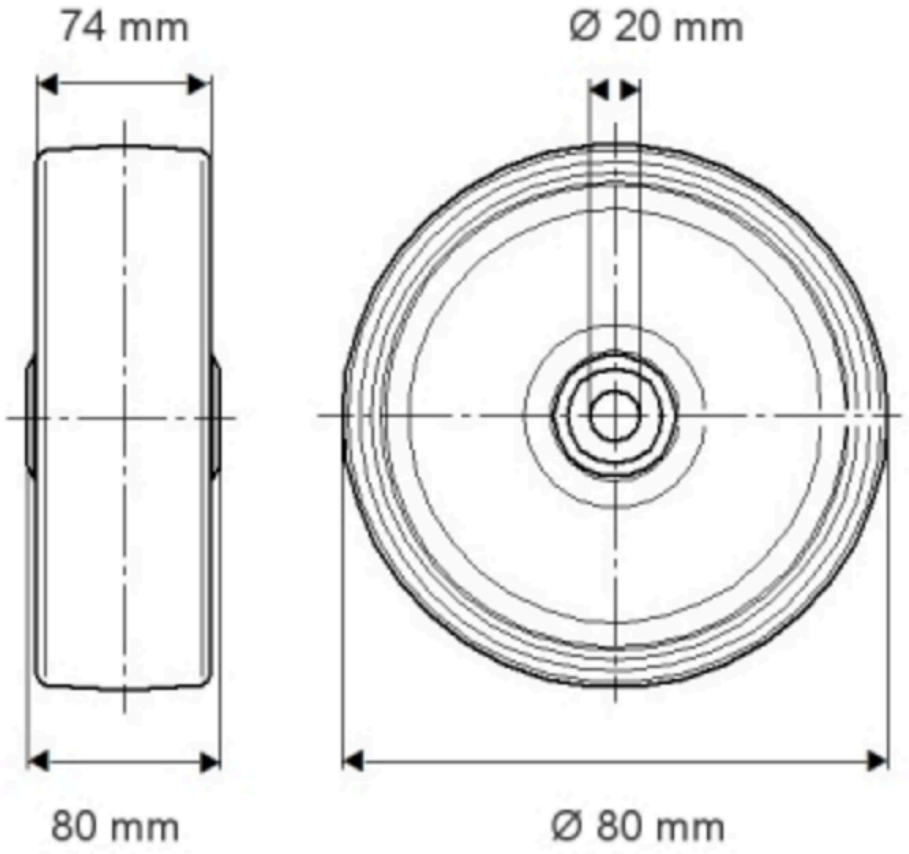

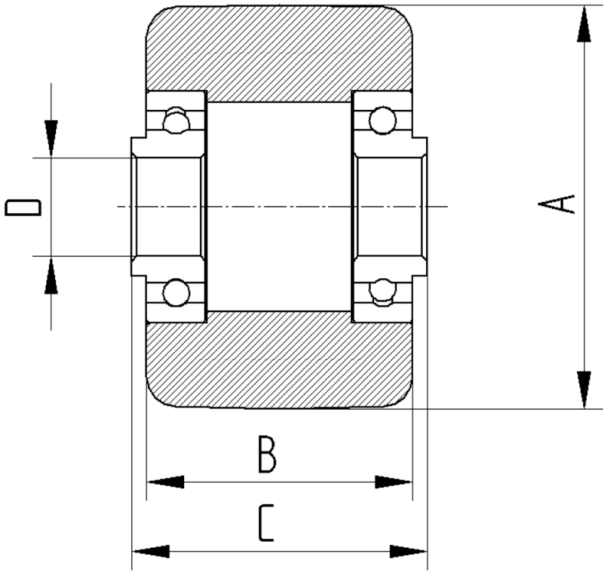

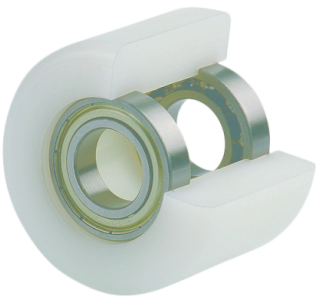

© Copyright 2026 TENTE International GmbH